SATURN V9104S2U V9104SKEWS2U
MARS V9804S2U V9804SKEWS2U
RHINE R9804S2U R9804SERS2U

ANTENNE TV SATELLITARI MARINE E FLUVIALI CON UNITA' DI CONTROLLO USB SERIE MK3

MANUALE D'INSTALLAZIONE E D'USO

The best in marine antennas ®

GL00002

ITALIANO

INDICE

1. INTRODUZIONE 4
1.1 LETTERA DI CONSEGNA 4
1.2 IDENTIFICAZIONE ANTENNA 4
1.3 GARANZIA 4
1.4 NORME DI SICUREZZA GENERALI 5
1.5 AMBIENTE 5

2. DESCRIZIONE PRODOTTO 6
2.1 SATURN V9104S2U - V9104SKEWS2U - MARS V9804S2U - V9804SKEWS2U 6
2.2 RHINE R9804S2U - R9804SERS2U 6

3. CONTENUTI 7
3.1 ACCESSORI OPZIONALI (NON INCLUSI) PER L'UTILIZZO DELLE ANTENNE GLOMEX 10

4. ATTREZZI NECESSARI PER IL MONTAGGIO (NON FORNITI) 10

5. INSTALLAZIONE 11

6. MONTAGGIO 13
6.1 DIMA DI FORATURA RADOME INFERIORE 21
6.2 DIMA DI FORATURA CONTROL UNIT PER MONTAGGIO SU PARETE VERTICALE 22
6.3 CALIBRAZIONE SKEW (MANUALE) 23
6.4 GRIGLIA DI REGOLAZIONE SKEW EUROPA 24

7. USO 26

8. CONSIGLI PER UN CORRETTO UTILIZZO 29
8.1 FOOTPRINT: AREE DI TRASMISSIONE DEI SATELLITI 30

9. MANUTENZIONE 32
9.1 MANUTENZIONE PREVENTIVA 32
9.2 PARTI DI RICAMBIO 32
9.3 AGGIORNAMENTO SOFTWARE TRAMITE FLASH USB 33

10. DIAGNOSI INCONVENIENTI 35

11. RISPEDIZIONE 37

12. SPECIFICHE TECNICHE 38

13. SUPPORTO TECNICO 40

1. INTRODUZIONE

1.1 LETTERA DI CONSEGNA

Benvenuti, con l'installazione di questa antenna il mondo della televisione satellitare sale a bordo della Vs. imbarcazione.

Questo manuale è stato redatto per aiutarVi nella corretta installazione e messa in funzione dell'antenna in modo da soddisfare tutte le vostre esigenze.

1.2 IDENTIFICAZIONE ANTENNA

Per qualsiasi comunicazione con GLOMEX o un suo Centro Assistenza, citare sempre il **numero di serie** ed il **modello** dell'antenna posti a pagina due del manuale, sulla scatola di imballaggio, sul retro del disco, sotto la control unit e sotto l'alimentatore.

1.3 GARANZIA

GLOMEX garantisce contro i difetti di conformità le antenne satellitari serie SATURN4 V9104S2U e V9104SKEWS2U, MARS4 V9804S2U, V9804SKEWS2U e RHINE R9804S2U, R9804SERS2U per un periodo di 24 (ventiquattro) mesi dalla data di vendita.

Per garanzia s'intende la riparazione o la sostituzione dell'apparato che presenti difetti di conformità al contratto di vendita senza nessuna spesa per i materiali.

Nel caso di difetti di conformità si ha diritto al ripristino del bene senza spese alcune.

La garanzia ha validità solamente se il prodotto è **accompagnato dalla prova d'acquisto valida**, (scontrino fiscale o fattura).

Il prodotto non conforme dovrà essere fatto pervenire ad un Centro Assistenza o rivenditore autorizzato, che provvederà a spedirlo a:

GLOMEX S.r.l.
Via Faentina 165/G
48124, Ravenna (Italia)

completo di tutti gli accessori consegnati all'atto dell'acquisto.

Il numero di serie (serial number) non dovrà essere in alcun modo cancellato né tanto meno reso illeggibile, pena l'invalidità della garanzia.

ATTENZIONE

Conservare con cura il manuale d'installazione e d'uso! La perdita del numero di serie comporta l'invalidità della garanzia!

La garanzia non si applica in caso di danni provocati da incuria, uso o installazione non conformi alle istruzioni fornite, manomissione, modifiche del prodotto, o del numero di serie, danni dovuti a cause accidentali o a negligenza dell'acquirente.

Inoltre non si applica in caso di guasti conseguenti a collegamenti dell'apparecchio a tensioni diverse da quelle indicate oppure ad improvvise variazioni di tensione di rete cui l'apparecchio è collegato così come in caso di guasti causati da infiltrazione di liquidi, fuoco, scariche induttive/elettrostatiche o scariche provocate da fulmini, utilizzo di cavi diversi da quelli forniti, sovratensioni o altri fenomeni esterni all'apparecchio.

Sono coperte dalla garanzia commerciale di un anno le parti soggette ad usura in seguito all'utilizzo, quali cavi di connessione, cinghie di trasmissione, connettori, parti esterne e supporti in plastica.

Sono esclusi dalla garanzia: controlli periodici, aggiornamenti software, settaggi del prodotto, manutenzione.

Trascorso il periodo di garanzia commerciale gli interventi d'assistenza verranno esplicati addebitando le parti sostituite, le spese di mano d'opera e di trasporto, secondo le tariffe in vigore.

Gli apparecchi verranno sostituiti o riparati in garanzia solo e ad esclusivo giudizio dell'Ufficio Qualità di GLOMEX.

Per ogni controversia sarà esclusivamente competente il Foro di Ravenna (Italia).

La garanzia è prestata da:

GLOMEX S.r.l.
Via Faentina 165/G
48124 Ravenna (Italia)

1.4 NORME DI SICUREZZA GENERALI

Leggere attentamente le indicazioni riportate ed attenersi alle precauzioni consigliate al fine di evitare pericoli potenziali e salvaguardare la vostra salute ed incolumità, prima di eseguire qualsiasi operazione di installazione e manutenzione.

Nel testo del presente manuale sono presenti le seguenti segnalazioni:

ATTENZIONE

Quando l'avvertimento è indirizzato ad evitare danni potenziali all'attrezzatura che possono anche coinvolgere la sicurezza dell'operatore.

PERICOLO

In presenza di avvertimenti che segnalano specificatamente pericoli potenziali per l'incolumità dell'operatore o di altre persone direttamente coinvolte.

L'inosservanza delle istruzioni precedute dalle parole chiave sopra citate (**ATTENZIONE** e **PERICOLO**) può essere la causa di gravi infortuni o persino della morte delle persone coinvolte.

Inoltre sul presente manuale sono state anche introdotte delle istruzioni con testi in corsivo, precedute dal termine **NOTA**.

Le informazioni e le specifiche contenute in questo manuale sono basate sulle informazioni disponibili al momento della sua compilazione.

In caso di dubbi non esitate a contattare GLOMEX S.r.l.

1.5 AMBIENTE

A fine vita non gettare questo apparecchio nella normale raccolta dei rifiuti, ma portarlo presso uno dei punti di raccolta autorizzati. In questo modo si contribuirà a preservare l'ambiente.

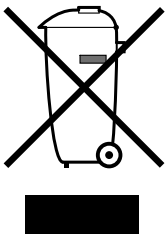

GL00024

Fig. 1

2. DESCRIZIONE PRODOTTO

2.1 SATURN V9104S2U - V9104SKEWS2U - MARS V9804S2U - V9804SKEWS2U

Sono antenne satellitari dotate della tecnologia **DVB-S2** al fine di poter ricevere i canali in **FULL HD** e **4K** e garantire standard elevati nell'acquisizione e nel mantenimento del segnale satellitare in navigazione, all'ancora o in banchina. Consentono di collegare fino a 16 decoder indipendenti sulla stessa imbarcazione. Questi modelli di antenne TV satellitari sono dotate della nuova unità di controllo con **l'ingresso USB per un più veloce e facile aggiornamento del software**. La nuova unità di controllo, inoltre, ha l'alimentatore integrato per **semplificare l'installazione e ridurre il cablaggio**.

Sono equipaggiate con i dischi parabolici ad alte prestazioni della serie HPD (High Performance Dish) e dell'innovativo sistema di riduzione del rumore STO (Silent Tracking Operation). Sono dotate di un efficiente sistema di compensazione dei movimenti di rollio e beccheggio a mezzo di giroscopi elettronici (EGS), di un giunto coassiale rotante multiplo (MCRJ) e di un multiswitch box per il collegamento di più decoder indipendenti (4 uscite per multiswitch fino ad un massimo di 16 per antenna).

L'antenna può girare in maniera infinita su se stessa senza richiedere il riavvolgimento dei cavi coassiali e l'interruzione della visione. Sono dotate di un'unità di controllo che può essere integrata nel quadro elettrico di bordo.

Nella versione SKEW, presentano l'innovativo sistema di compensazione che, in base alla posizione geografica, agisce direttamente sull'LNB modificandone automaticamente l'inclinazione e ottimizzando la polarizzazione per ottenere la migliore qualità del segnale.

8 satelliti sono già disponibili sull'unità di controllo e vengono riconosciuti attraverso il sistema NIT (Network Identification Table). Sono predisposte per futuri aggiornamenti.

2.2 RHINE R9804S2U - R9804SERS2U

Rhine R9804S2U/R9804SERS2U è la migliore antenna TV satellitare per imbarcazioni fluviali sviluppata da Glomex e dotata della tecnologia DVB-S2 al fine di poter ricevere i canali in FULL HD e 4K e garantire standard elevati nell'acquisizione e nel mantenimento del segnale satellitare. Identica per dimensioni alla Mars V9804S2U (diametro del disco 600 mm), consente di collegare fino a 16 decoder indipendenti sulla stessa imbarcazione. L'antenna, infatti, è fornita di un giunto coassiale rotante multiplo (MCRJ) e di un multiswitch box per il collegamento di più decoder indipendenti (4 uscite per multiswitch, fino ad un massimo di 16 per antenna).

Rhine R9804S2U è dotata della nuova unità di controllo con l'ingresso USB per un più veloce e facile aggiornamento del software. La nuova unità di controllo, inoltre, ha l'alimentatore integrato per semplificare l'installazione e ridurre il cablaggio. Rhine è stata progettata per avere eccezionali performance nel contesto fluviale grazie ai nuovi hardware e software di derivazione mobile che evitano la perdita del segnale televisivo satellitare anche in presenza di ponti ed ostacoli sugli argini. Queste caratteristiche rendono Rhine la scelta ideale per vedere la TV nelle imbarcazioni fluviali e in presenza di condizioni meteorologiche non ottimali.

È predisposta per futuri aggiornamenti.

3. CONTENUTI

L'antenna satellitare viene spedita imballata in una scatola di cartone e sigillata con la reggetta GLOMEX "SIGILLO DI SICUREZZA" che ha funzione di sigillo di GARANZIA DEL CONTENUTO.

Al ricevimento controllare che:

- l'imballo sia integro e sia presente la reggetta di garanzia;
- la fornitura corrisponda alle specifiche dell'ordine;
- non vi siano danni all'antenna o ai suoi accessori.

In caso di danni o pezzi mancanti informare immediatamente, e possibilmente con foto opportune, il Rivenditore.

Le tabelle seguenti elencano i componenti contenuti nell'imballaggio, indicandone le quantità ed il codice GLOMEX (se previsto).

ITALIANO

SATURN V9104S2U - MARS V9804S2U - SATURN V9104SKEWS2U - MARS V9804SKEWS2U - RHINE R9804S2U

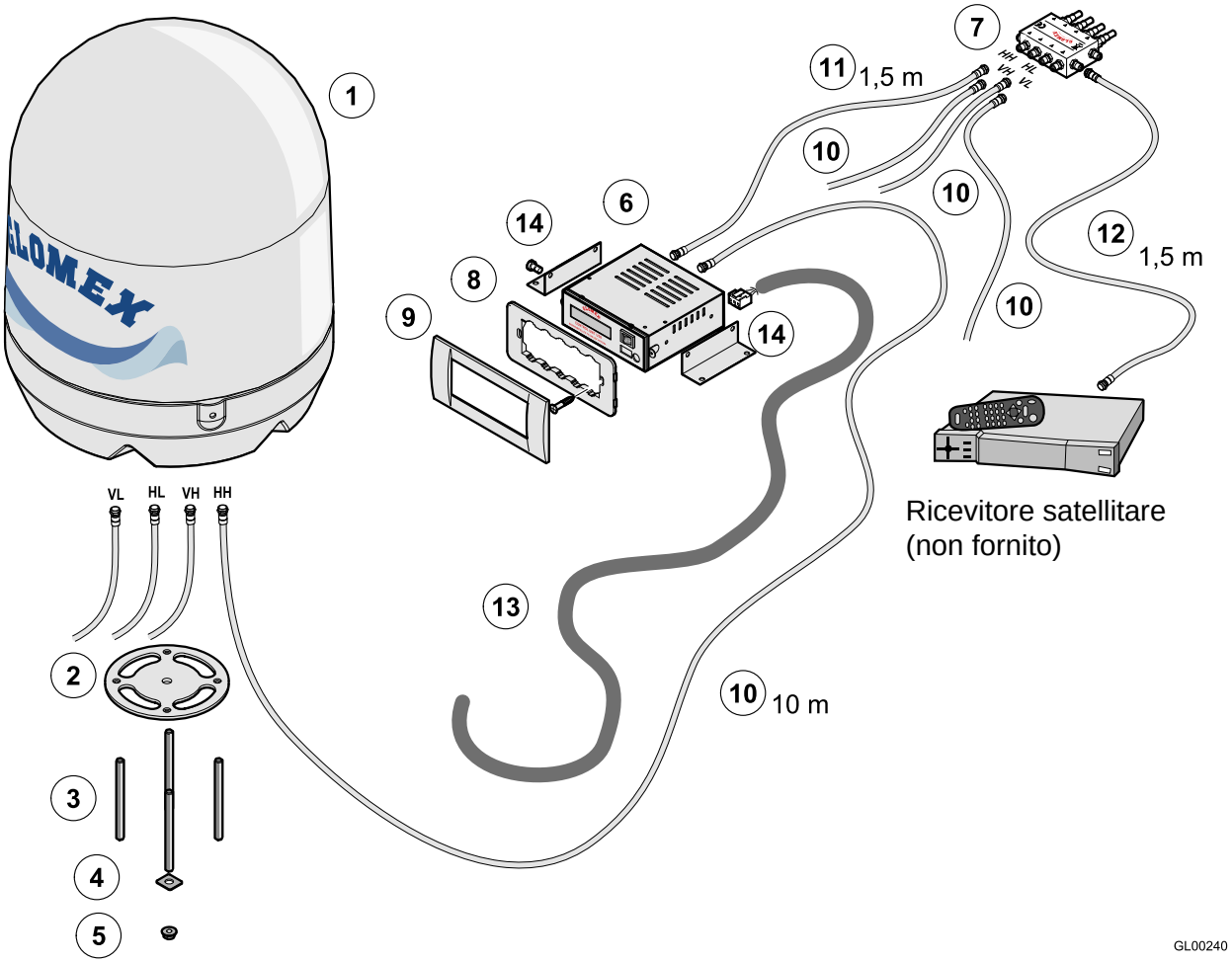

Fig. 1C

SATURN V9104S2U e V9104SKEWS2U - MARS V9804S2U e V9804SKEWS2U - RHINE R9804S2U Fig. 1C	
Componente	*Codice GLOMEX*
Unità Antenna V9104S2U (1)	3.010.0018
Unità Antenna V9104SKEWS2U (1)	3.010.0019
Unità Antenna V9804S2U (1)	3.010.0020
Unità Antenna V9804SKEWS2U (1)	3.010.0021
Unità Antenna R9804S2U (1)	3.010.0020
Guarnizione base (2)	4.010.0415A
Barre filettate M8 x 100 (4 pz) (3)	4.100.0118
Rinforzi per il fissaggio (4 pz) (4)	4.020.0247
Dadi autobloccanti M8 (4 pz) (5)	4.100.0019
Unità di controllo USB DVB-S2 (6)	4.120.0268
Multiswitch (7)	V9191
Supporto Vimar per fissaggio unità di controllo (8)	4.010.0153
Cornice per montaggio ad incasso (9)	4.010.0154
Cavi 10 m connessioni antenna - unità di controllo e antenna - multiswitch (10) (4 pz)	V9139/10
Cavo 1,5 m connessione unità di controllo - multiswitch (11)	V9143
Cavo 1,5 m connessione multiswitch - decoder (12)	V9143
Cavo connessione unità di controllo - magnetotermico quadro di bordo (13)	4.070.0101
Staffe per montaggio unità di controllo su piano (14)	4.020.0611

RHINE R9804SERS2U

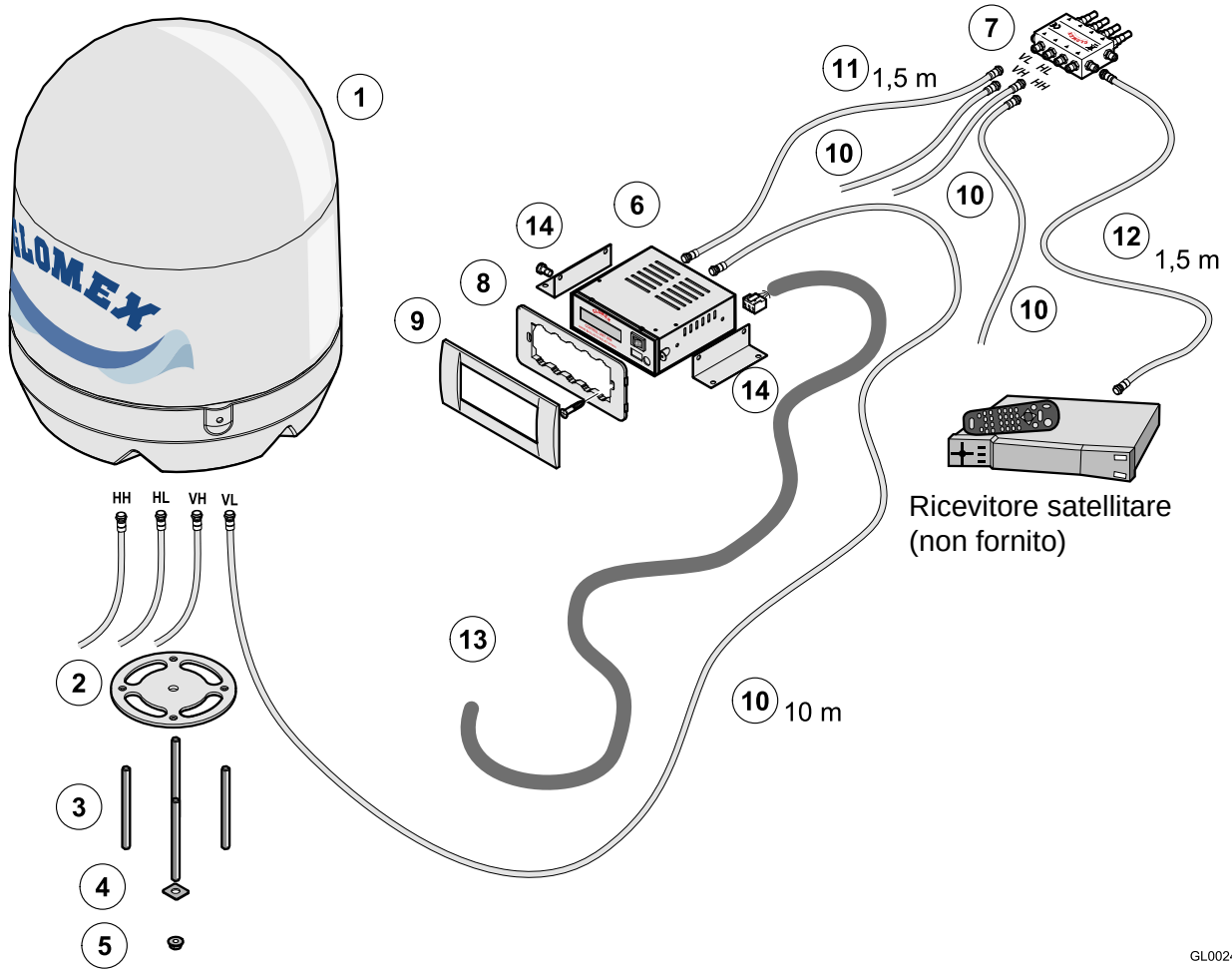

Fig. 1D

RHINE R9804SERS2U Fig. 1D	
Componente	*Codice GLOMEX*
Unità Antenna R9804SERS2U (1)	3.010.0023
Guarnizione base (2)	4.010.0415A
Barre filettate M8 x 100 (4 pz) (3)	4.100.0118
Rinforzi per il fissaggio (4 pz) (4)	4.020.0247
Dadi autobloccanti M8 (4 pz) (5)	4.100.0019
Unità di controllo USB DVB-S2 (6)	4.120.0268
Multiswitch (7)	V9191
Supporto Vimar per fissaggio unità di controllo (8)	4.010.0153
Cornice per montaggio ad incasso (9)	4.010.0154
Cavi 10 m connessioni antenna - unità di controllo e antenna - multiswitch (10) (4 pz)	V9139/10
Cavo 1,5 m connessione unità di controllo - multiswitch (11)	V9143
Cavo 1,5 m connessione multiswitch - decoder (12)	V9143
Cavo connessione unità di controllo - magnetotermico quadro di bordo (13)	4.070.0101
Staffe per montaggio unità di controllo su piano (14)	4.020.0611

3.1 ACCESSORI OPZIONALI (NON INCLUSI) PER L'UTILIZZO DELLE ANTENNE GLOMEX

Per poter utilizzare la vostra nuova antenna satellitare per imbarcazioni GLOMEX, dovrete avere a disposizione od acquistare anche:

- un televisore;
- un ricevitore satellitare per la selezione dei canali.

La tabella sottostante elenca tutti gli accessori opzionali GLOMEX, con relativo codice.

Accessorio opzionale	Codice GLOMEX
Supporto acciaio inox 0°- 5°	V9500
Radome gemello	V9... TWIN - R9804 TWIN

4. ATTREZZI NECESSARI PER IL MONTAGGIO (NON FORNITI)

Recuperare tutti gli utensili e i materiali elencati di seguito. Saranno necessari per completare l'installazione.

- Trapano elettrico (1).
- Punta da trapano da 8,5 mm per il montaggio del radome (2).
- Fresa a tazza da 28 mm per il foro per il passaggio del cavo del connettore dell'antenna (3).
- Cacciavite a croce (di dimensioni adeguate per l'installazione dell'unità di controllo) (4).
- Chiave inglese da 11 mm (per l'installazione dei connettori dei cavi coassiali) (5).
- Seghetto alternativo (per praticare lo scasso per l'installazione dell'unità di controllo su parete; utilizzare il template fornito a pagina **22**) (6).
- LOCTITE ® 638 (7)

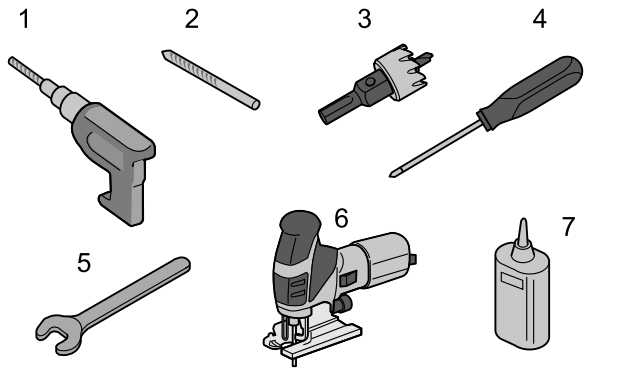

Fig. 2

ATTENZIONE

Pianificare l'intera installazione prima di procedere! Tenere in considerazione il posizionamento dei vari componenti, la distanza tra di loro, la lunghezza dei vari cavi, e l'accessibilità all'attrezzatura una volta installata.

ATTENZIONE

Sollevare sempre l'antenna dal radome inferiore e mai dal radome superiore o qualsiasi parte all'interno di esso.

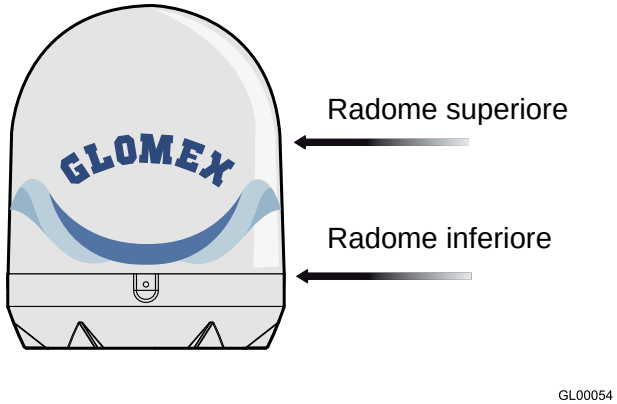

Fig. 3

5. INSTALLAZIONE

Prima di procedere con l'installazione, attenersi alle seguenti linee guida:

- tenere presente che la posizione migliore per l'antenna TV satellitare è al centro della barca e nel punto più basso possibile.
- minimizzare l'oscuramento. L'antenna richiede una visuale non ostruita del cielo per ricevere i segnali satellitari TV. Meno sono gli ostacoli frapposti, migliore sarà il funzionamento dell'impianto.
  Qualsiasi corpo estraneo (bandiere, antenne, antenne radar, alberi di barche a vela, gru, ponti, ecc.) che si frappone tra l'antenna ed il satellite oscura il segnale ed impedisce la ricezione.
- accertarsi che la superficie di montaggio sia ampia abbastanza per accogliere la base dell'antenna.
- assicurarsi che la superficie di montaggio sia resistente e rigida per poter supportare il peso dell'antenna e le vibrazioni che si possono verificare.
- non installare l'antenna vicino ad altoparlanti o fonti magnetiche. Nel caso in cui ciò non sia possibile è necessario compensare la fonte magnetica facendo attenzione a non interferire con la bussola di bordo.
- l'antenna richiede un angolo di elevazione α compreso tra 5° e 90° per ricevere i segnali dal satellite (Fig. 4).

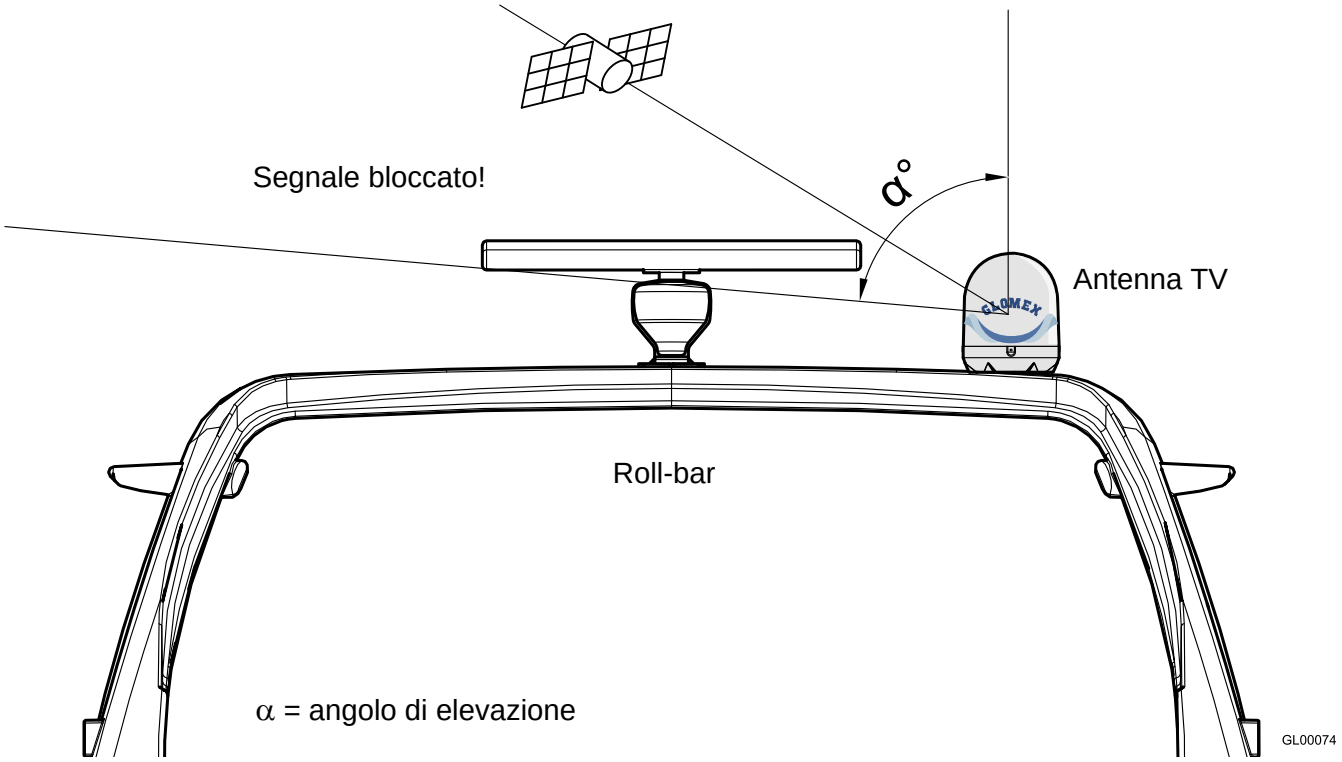

Fig. 4

Elevazione tipica dell'antenna

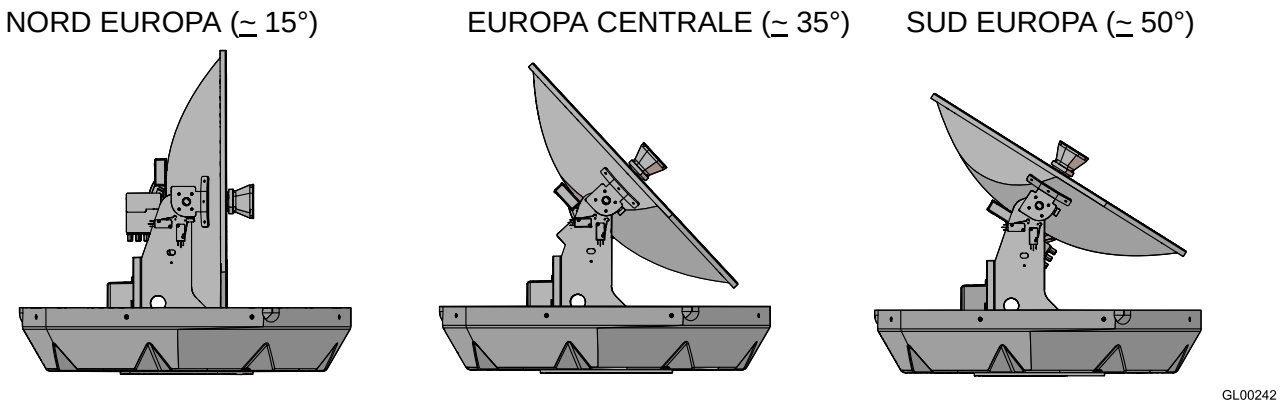

Fig. 5

- si consideri la posizione dell'antenna in relazione alla posizione di tutte le varie attrezzature o cablaggi all'interno dell'imbarcazione.
- l'unità di controllo dovrebbe essere montata in una posizione conveniente per le operazioni di regolazione. Dovrebbe trovarsi vicino all'unità ricevitore/televisore in modo che lo schermo della TV possa essere visto durante le operazioni effettuate sull'unità di controllo.

Si consiglia di non installare l'antenna sullo stesso livello del radar, perché l'energia di quest'ultimo potrebbe danneggiare l'antenna. L'antenna dovrebbe trovarsi ad almeno 1,5 metri dalle altre antenne trasmittenti (VHF, radar) (Fig. 6).

ATTENZIONE

Il fascio di radiofrequenza emesso dal radar può danneggiare l'elettronica interna dell'antenna, in particolare l'LNB.

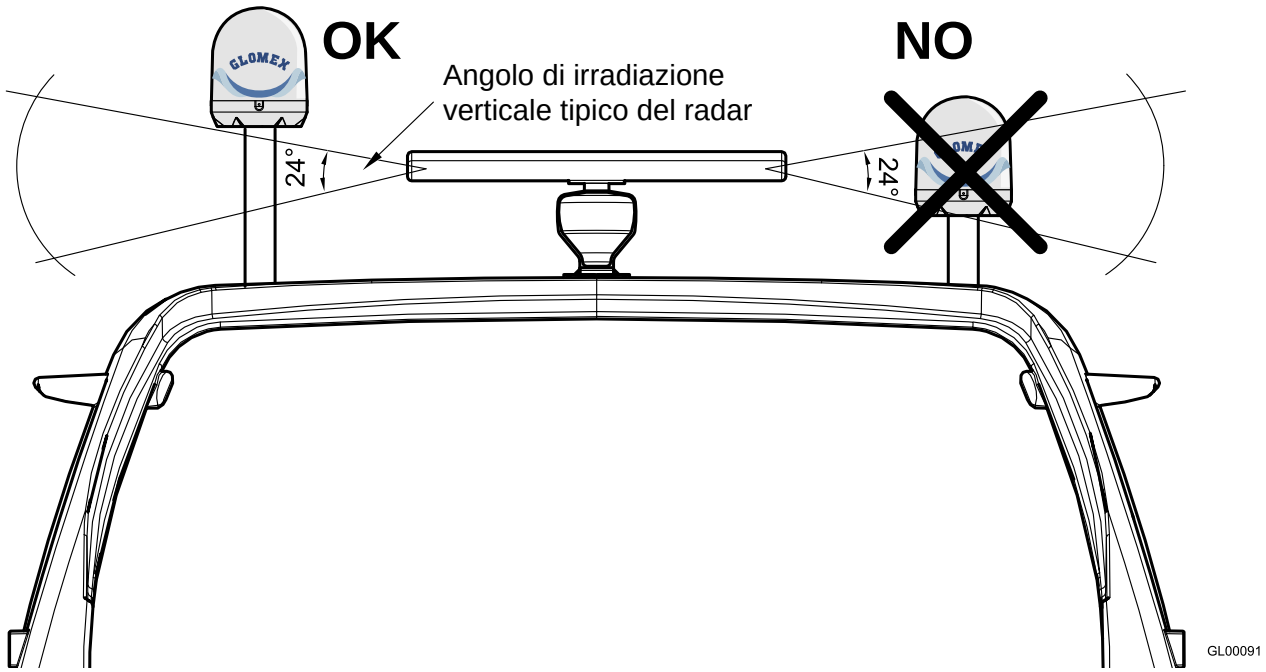

Fig. 6

6. MONTAGGIO

PERICOLO

Durante le operazioni di montaggio dell'antenna indossare gli equipaggiamenti antinfortunistici appropriati per il lavoro.

1. Assicurarsi innanzitutto di avere scelto una posizione corretta per il montaggio dell'antenna (vedere sezione 5: "Installazione").
2. Rimuovere l'antenna dalla scatola di imballaggio. Rimuovere le viti dal radome inferiore.
3. Inserire sotto la base dell'antenna le 4 barre filettate M8 e utilizzare un bloccafiletti liquido (Loctite®638).

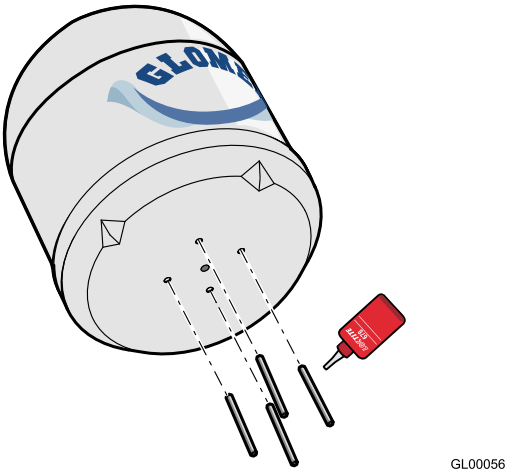

Fig. 7

4. Utilizzare la dima di foratura 6.1 a pagina **21** e segnare con un pennarello i fori per le barre filettate e il passaggio del cavo.

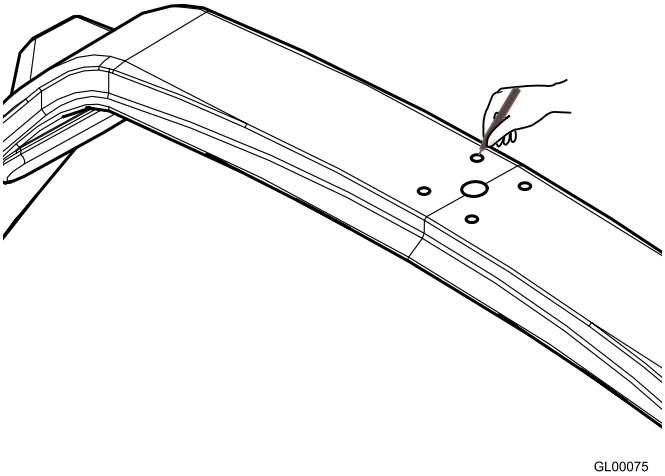

Fig. 8

5. Praticare i 4 fori per il passaggio delle barre filettate utilizzando un trapano elettrico ed una punta da 8,5 mm sulla superficie di appoggio.

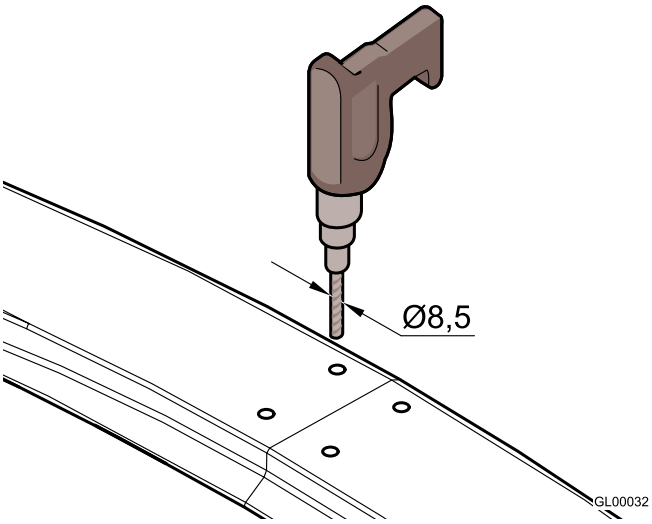

Fig. 9

6. Praticare il foro per il passaggio del cavo utilizzando il trapano elettrico ed una fresa a tazza da 28 mm.

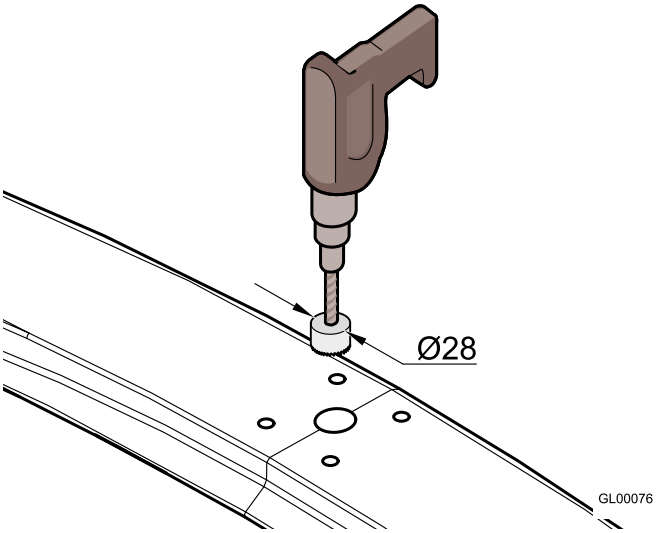

Fig. 10

7. Posizionare la guarnizione di gomma in modo che i fori corrispondano.

8. Posizionare l'antenna sulla guarnizione, facendo passare le 4 barre filettate nei fori prestando attenzione a collocarla con il simbolo di orientamento verso prua.

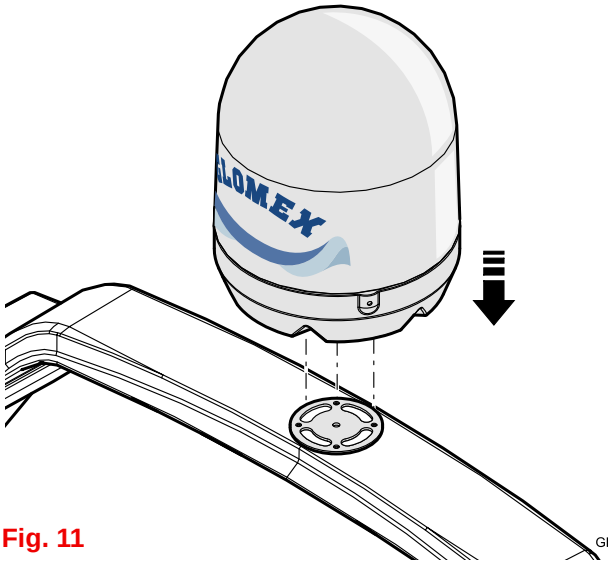

Fig. 11

9. Inserire i rinforzi per il fissaggio sulle barre filettate e avvitare i dadi autobloccanti M8.

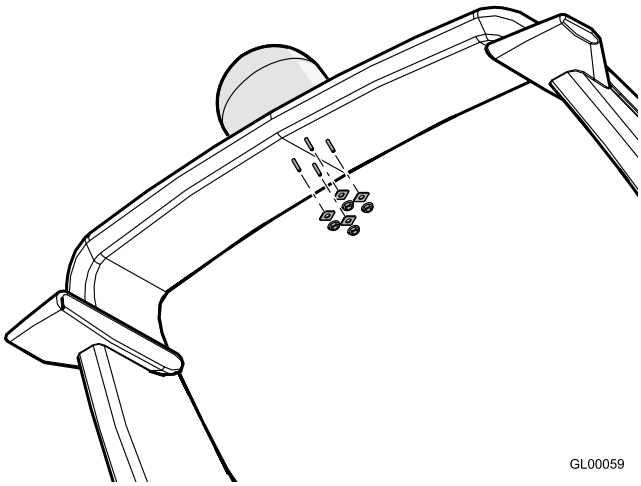

Fig. 12

10. Stringere a fondo.

ATTENZIONE

La GLOMEX declina qualsiasi responsabilità per uno scorretto montaggio del radome sull'imbarcazione.

11. Far passare i 4 cavi da 10 m attraverso il foro praticato precedentemente (V9104S2U, V9104SKEWS2U, V9804S2U, V9804SKEWS2U, R9804S2U, R9804SERS2U).

12. Nel caso dovesse essere necessario accorciare il cavo, fare riferimento alle istruzioni riportate in Fig. 13.

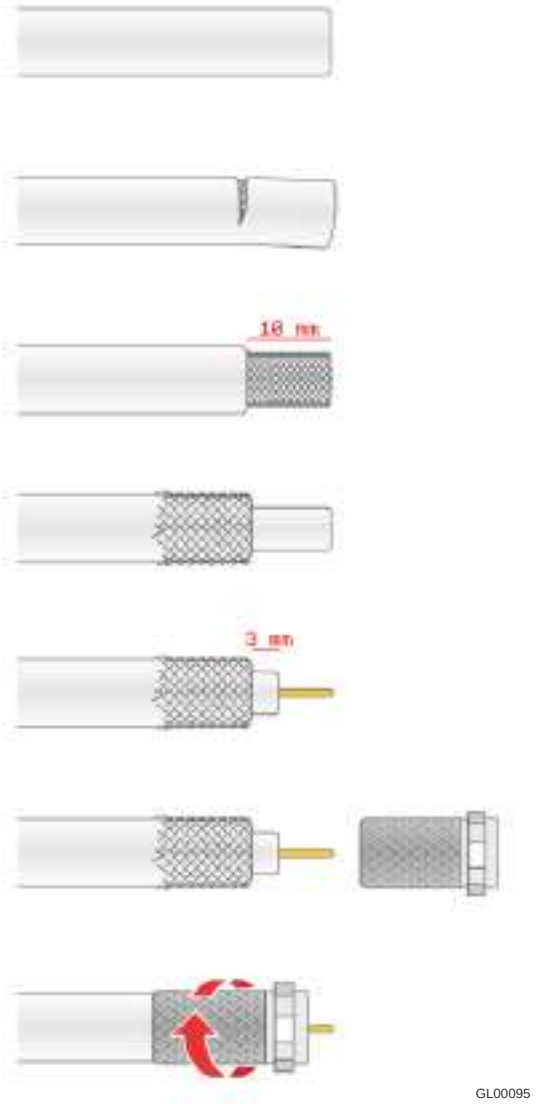

Fig. 13

13. Assicurarsi che l'anima centrale del cavo sia correttamente inserita nel foro centrale del connettore femmina sull'antenna.
    Avvitare a mano la ghiera del connettore F.
    Una volta stretta a mano la ghiera serrare di ¼ di giro utilizzando una chiave inglese da 11 mm.
14. Rimuovere le due fascette di sicurezza presenti sull'ingranaggio di azimut e di elevazione.

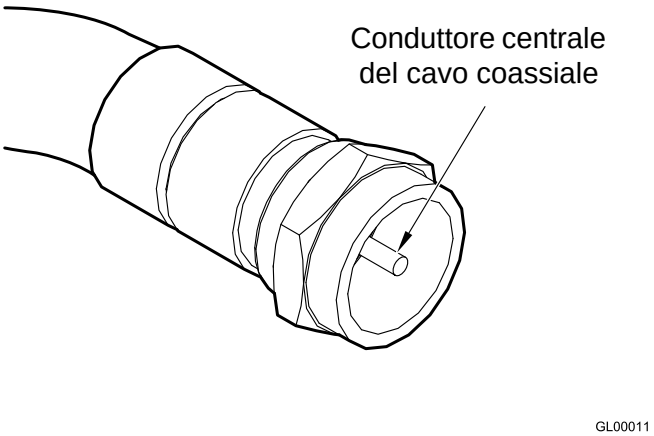

Fig. 14

ATTENZIONE

Per un corretto montaggio rispettare il verso di installazione indicato in **Fig. 11**.
Una installazione diversa da quella consigliata potrebbe causare un non corretto funzionamento dell'antenna per il rischio di ingresso di acqua nel radome.

Operazioni da eseguire **all'interno** dell'imbarcazione.

1. Individuare la posizione corretta per l'unità di controllo:
   - essa deve stare in una posizione vicina al ricevitore satellitare dal momento che il cavo coassiale fornito è lungo 1,5 metri;
   - deve essere raggiungibile dal cavo di alimentazione che proviene dall'alimentatore;
   - deve essere raggiungibile dal cavo coassiale proveniente dall'antenna (lungo 10 metri);
   - deve essere collocata in zona asciutta e ventilata (massima temperatura di funzionamento 45° C).
2. Individuare la posizione corretta per l'alimentatore:
   - esso deve stare in una posizione vicina all'unità di controllo;
   - deve essere raggiungibile dal cavo (rosso - nero) proveniente dalle batterie o dal quadro di bordo;
   - deve essere collocato in zona asciutta e ventilata (massima temperatura di funzionamento 45° C).
3. Collegare il cavo coassiale dell'antenna (precedentemente installato) nell'ingresso ANTENNA IN sull'unità di controllo ed un cavo coassiale tra l'uscita RECEIVER OUT sull'unità di controllo e il decoder.
   Assicurarsi che le anime centrali dei cavi siano correttamente inserite nei fori centrali dei rispettivi connettori femmina sull'unità di controllo.
   Avvitare a mano le ghiere dei connettori F.
   Una volta strette a mano le ghiere serrare di ¼ di giro utilizzando una chiave inglese da 11 mm.

ATTENZIONE

L'inversione dei due cavi pregiudica il funzionamento dell'apparecchio. Assicurarsi di aver installato correttamente i cavi coassiali. In caso di danneggiamento GLOMEX non risponderà direttamente dei danni arrecati al ricevitore.

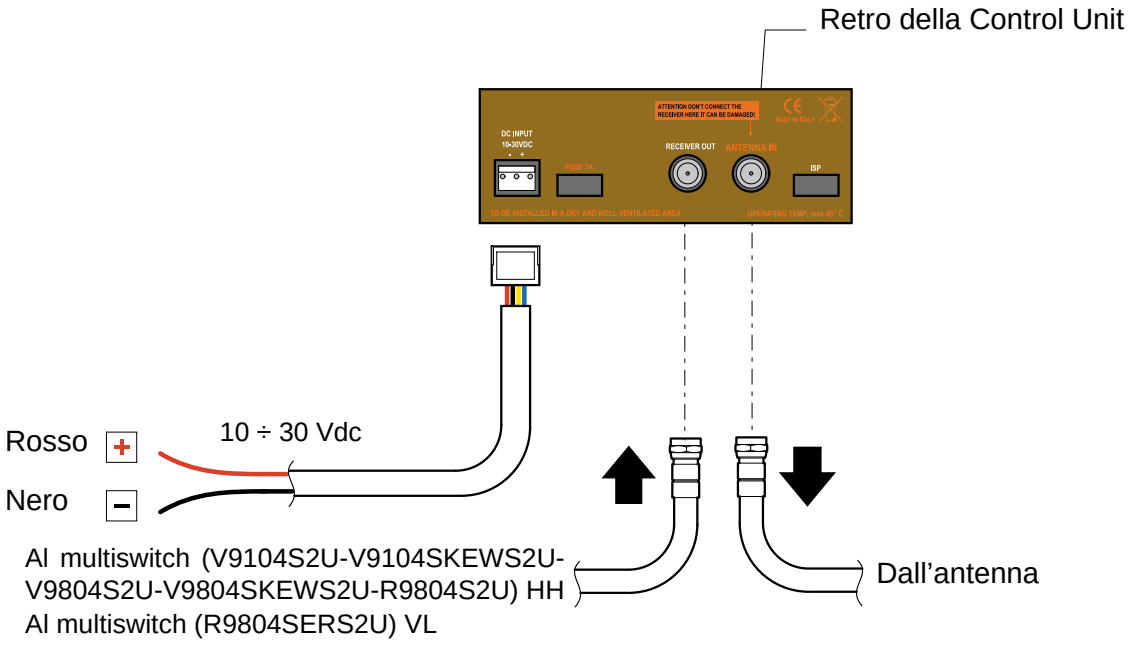

Fig. 15

4. Collegare il cavo di alimentazione (10-30 Vdc) ad un interruttore libero della strumentazione di bordo (min. 5A): al cavo rosso deve essere collegato il polo positivo e al cavo nero il polo negativo. La linea di alimentazione deve avere cavi di sezione minima di 2,5 mm^2 per una lunghezza fino a 4 m, di 4 mm^2 per lunghezze superiori.

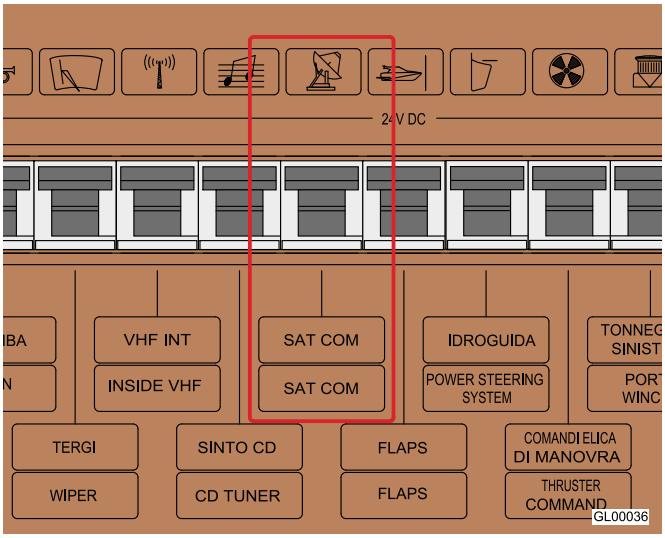

Fig. 16

ATTENZIONE

Non prelevare l'alimentazione da circuiti secondari. Ciò potrebbe pregiudicare il funzionamento dell'apparecchio.

ATTENZIONE

Per evitare che dispersioni di corrente o accumulo di cariche possano danneggiare le parti elettroniche dell'antenna, assicurarsi di avere un buon impianto di massa.

ATTENZIONE

Fare attenzione a non piegare i cavi coassiali ad angolo retto; l'angolo di curva deve essere sempre maggiore di 120°.

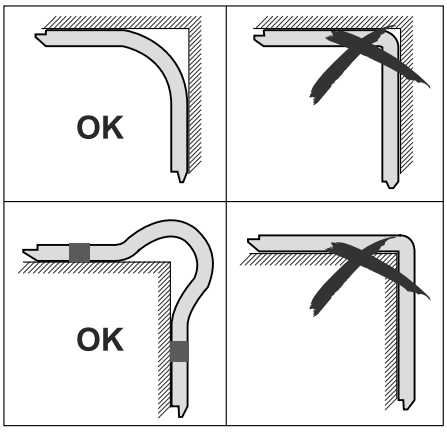

GL00006

Fig. 17

NOTA: Non tagliare i connettori dei cavi coassiali (non si garantirebbe più il funzionamento) ed utilizzare sempre i cavi originali GLOMEX in dotazione anche se di dimensioni non adeguate (troppo lunghi). **Non utilizzare cavi differenti, perché ciò pregiudicherebbe il funzionamento dell'apparecchio.**

ATTENZIONE

Se l'unità di controllo visualizza il messaggio ERR1 significa che non c'è comunicazione tra antenna e unità di controllo.
È necessario quindi verificare che il cavo di connessione tra unità di controllo e antenna sia serrato bene e non sia interrotto o in corto circuito.

5. Per i modelli V9104S2U, V9104SKEWS2U, V9804S2U, V9804SKEWS2U e R9804S2U che prevedono la presenza del multiswitch, cablare i cavi seguendo le indicazioni di Fig. 18.

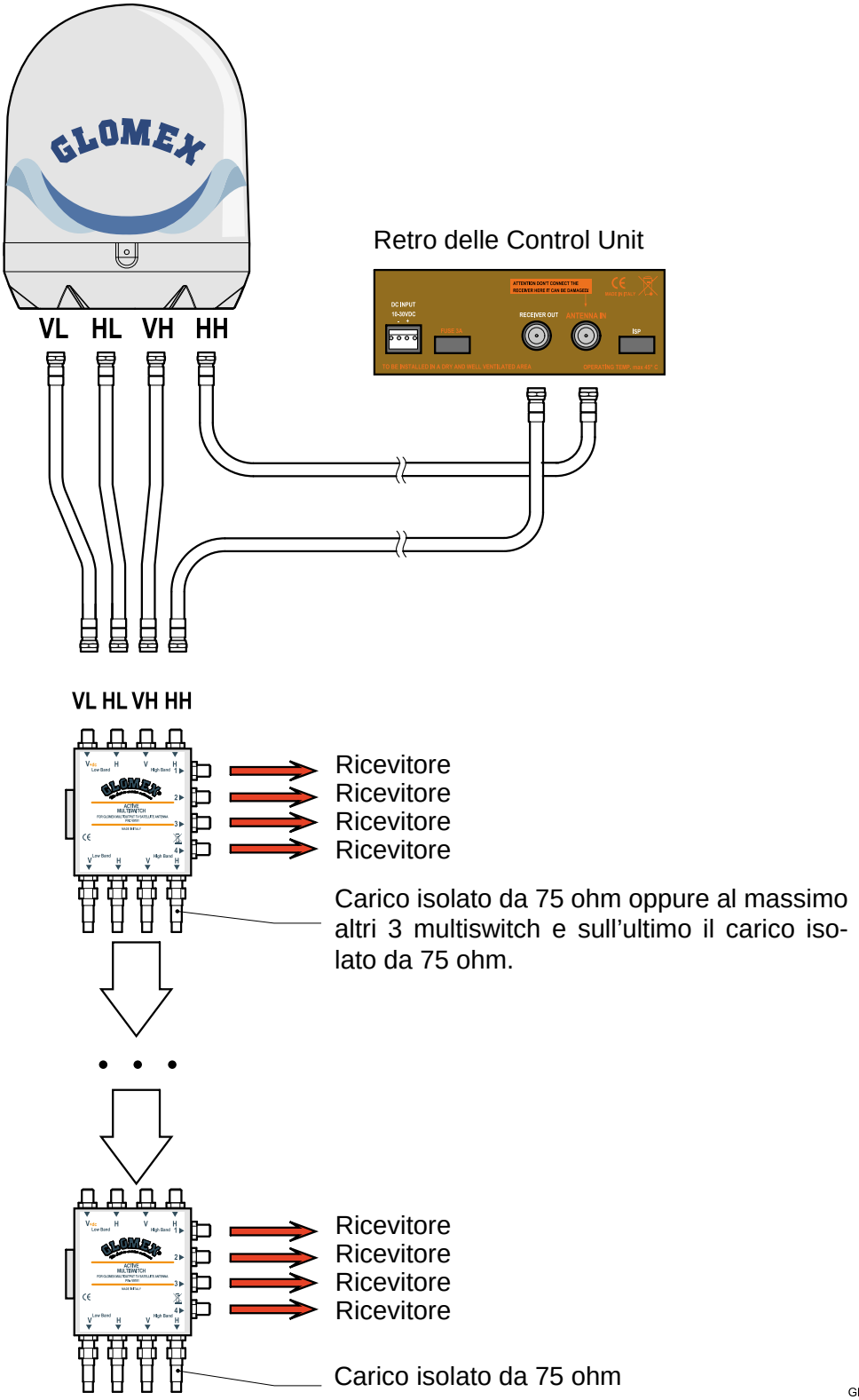

Fig. 18

6. Per il modello R9804SERS2U cablare i cavi seguendo le indicazioni di Fig. 19.

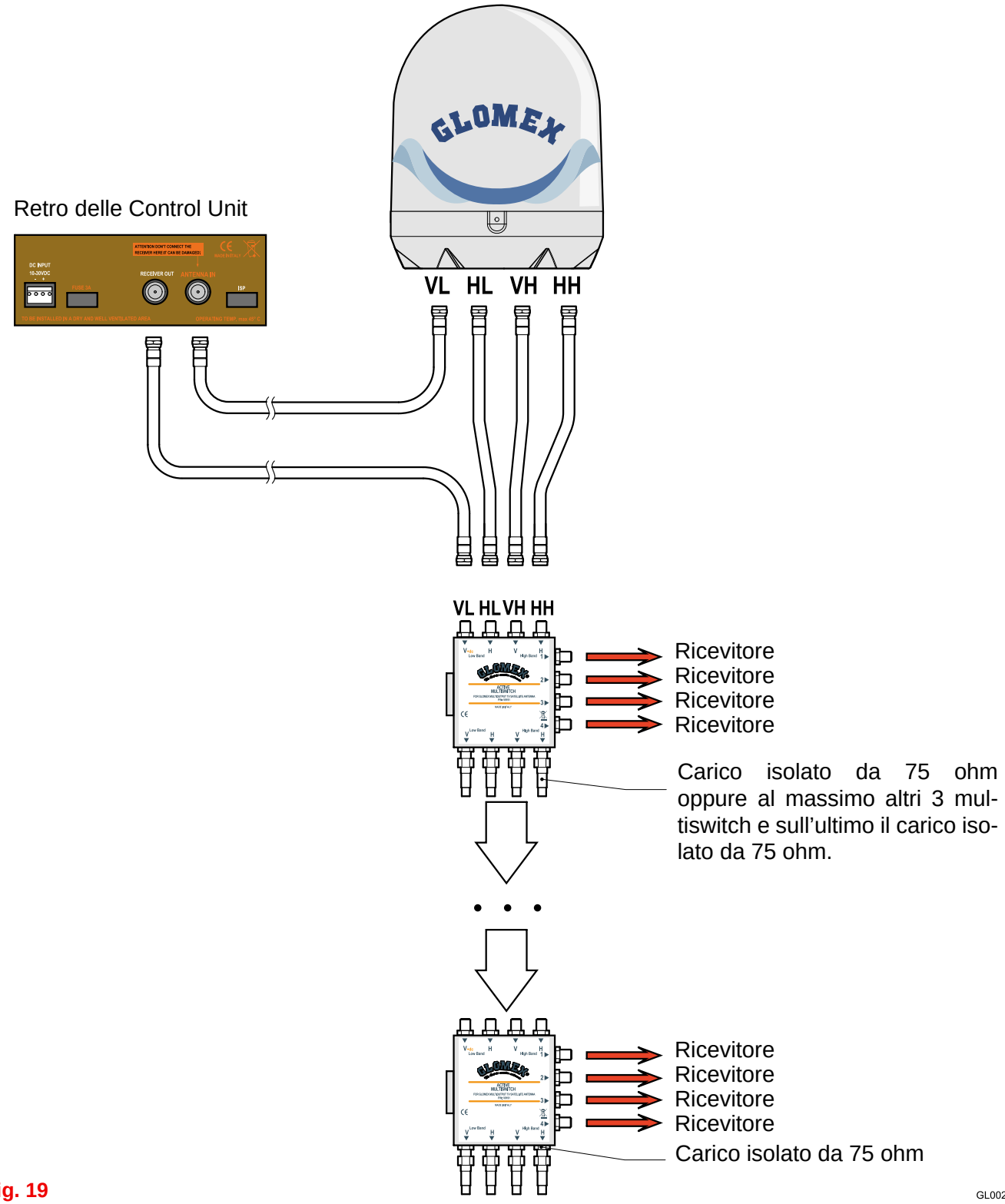

Fig. 19

Per connettere i cavi coassiali alle prese VL, HL, VH e HH del giunto coassiale rotante multiplo è necessario rimuovere il radome superiore e connettere i vari cavi sui connettori (1) predisposti all'interno del radome inferiore, cercando di dare ai cavi un percorso che segua la curvatura del radome.

NOTA: per alcuni modelli è presente una unica staffa con 4 connessioni anziché 2 staffe da 2 connessioni ciascuna.

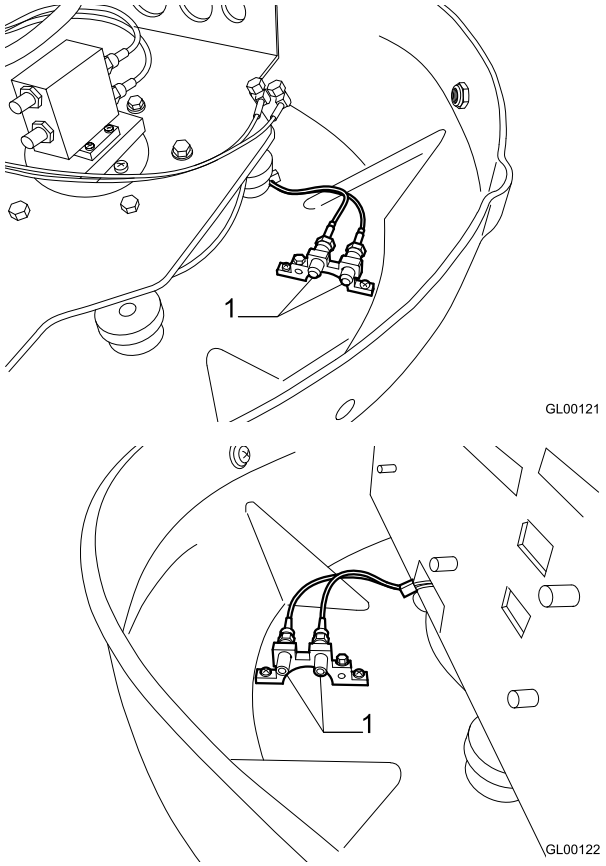

Fig. 20

7. L'unità di controllo può essere fissata ad una parete verticale tramite l'ausilio del telaio di copertura ad incastro Vimar ® fornito assieme all'antenna. Praticare in tal caso un foro con un seghetto alternativo utilizzando come dima il template di Fig. 22.
   L'unità di controllo può essere anche fissata su un piano orizzontale o sul soffitto. In tal caso è necessario utilizzare le 2 staffe ad L fornite assieme all'antenna e fissarle come indicato in Fig. 21.

8. Procedere con la connessione dei cavi all'amplificatore di linea (se presente), al multiswitch (se presente), al/ai ricevitore/i (non incluso/i), come indicato nelle Fig. 1, Fig. 15, Fig. 18.

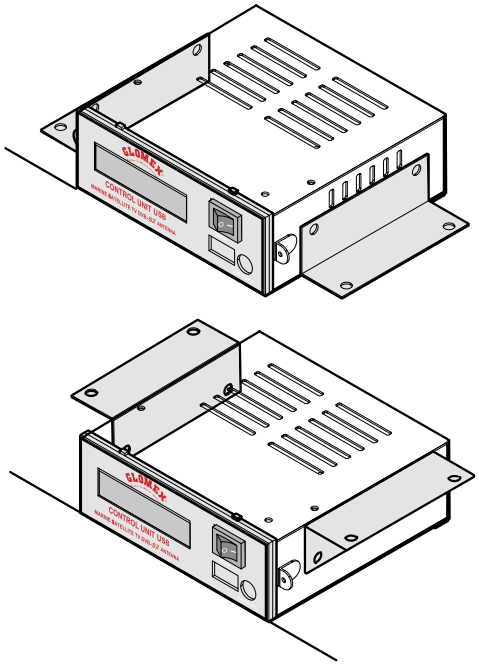

Fig. 21

GL00246

6.1 DIMA DI FORATURA RADOME INFERIORE

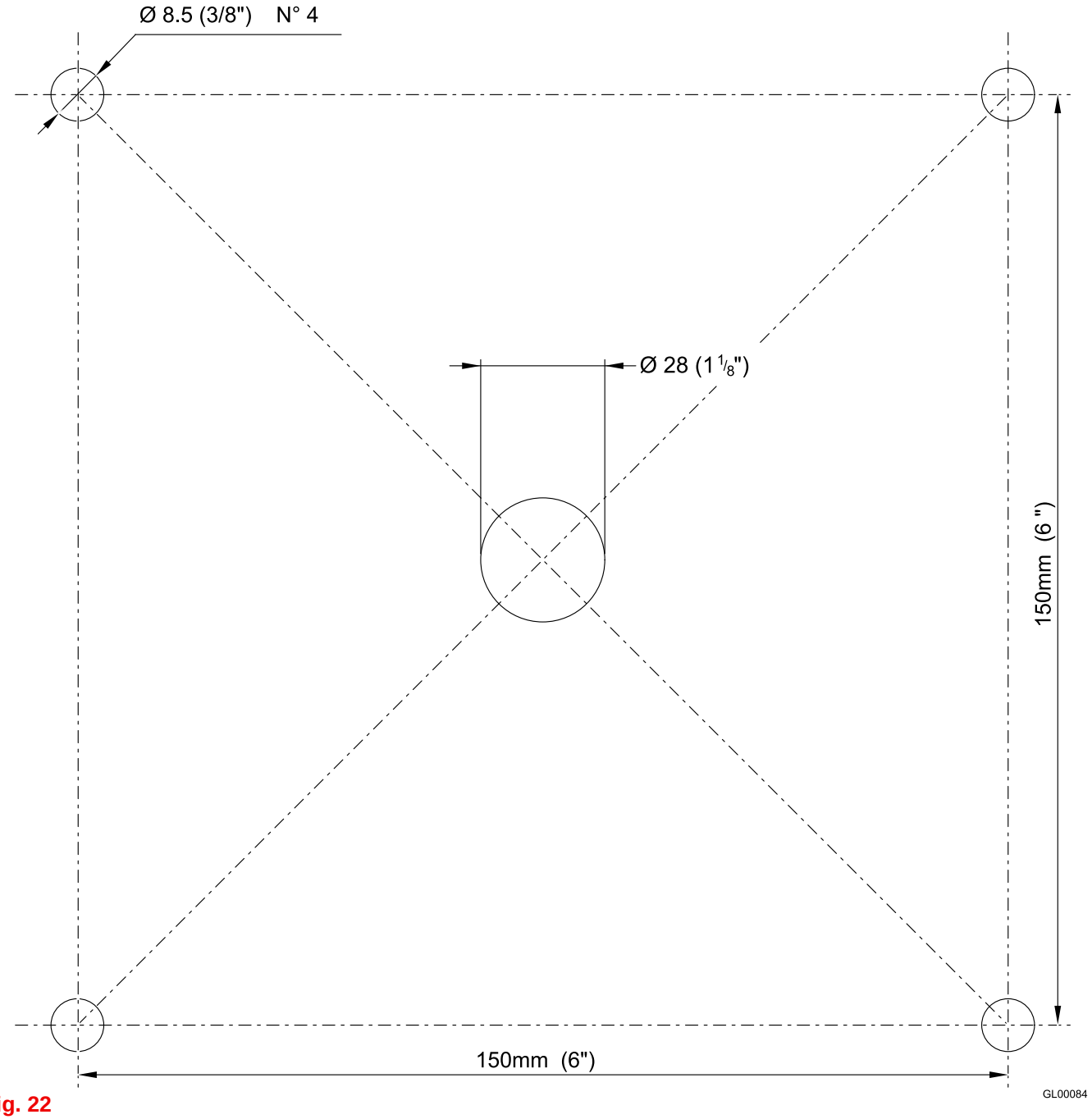

Fig. 22

6.2 DIMA DI FORATURA CONTROL UNIT PER MONTAGGIO SU PARETE VERTICALE

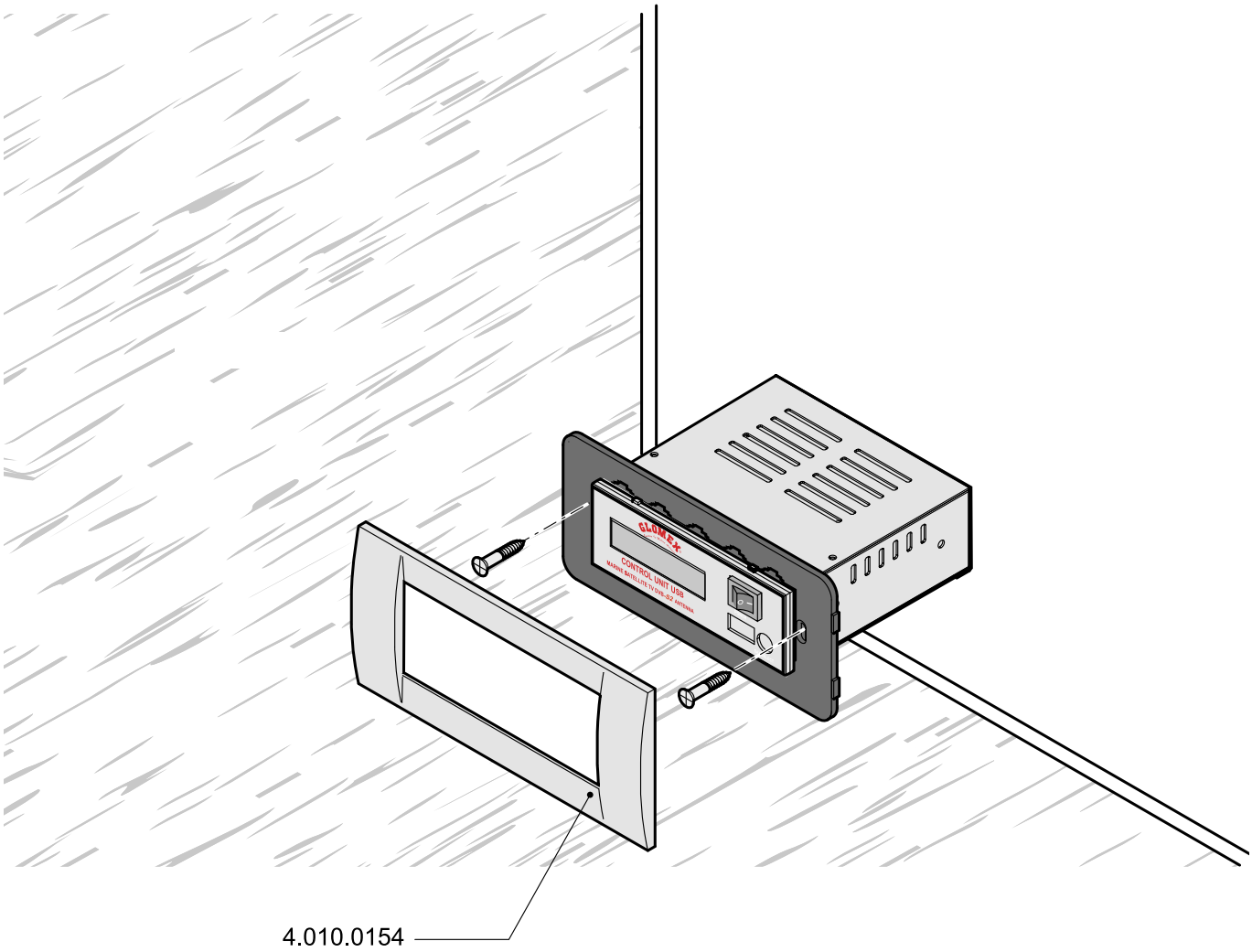

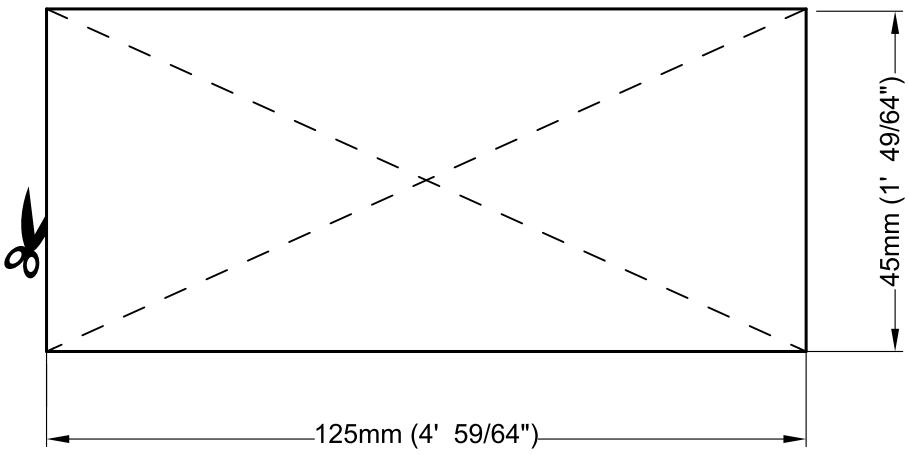

Fig. 23

6.3 CALIBRAZIONE SKEW (MANUALE)

I Satelliti possono trasmettere in polarizzazione lineare (Europa) o circolare (USA). Le antenne GLOMEX sono progettate per operare con una polarizzazione di tipo lineare o circolare a seconda dell'LNB installato in funzione del satellite che si vuole ricevere e della posizione in cui ci si trova.

La polarizzazione circolare non richiede nessuna calibrazione per l'ottimizzazione del segnale ricevuto.

Al contrario gli LNB che lavorano con polarizzazione lineare necessitano di calibrazione in fase di installazione per ottimizzare l'allineamento dell'LNB con il satellite che si intende ricevere.

Quando ci si trova alla stessa longitudine del satellite i suoi segnali orizzontali e verticali sono allineati con l'orizzonte. Quando il satellite si trova ad est o ad ovest della propria posizione il segnale del satellite apparirà ruotato in senso orario o antiorario. Sia il segnale orizzontale che quello verticale si troveranno ruotati dello stesso angolo trovandosi quindi sempre perpendicolari tra di loro.

L'entità della rotazione dipenderà dalla distanza ad est od ovest tra la posizione dell'antenna e il satellite e da quanto ci si trova distanti dell'equatore.

Una volta che ci si sposta in una zona con longitudine superiore a +/- 10° dalla posizione precedente l'LNB deve essere regolato manualmente per ottenere il massimo del segnale.

Le antenne vengono consegnate con l'LNB ottimizzato per una zona con longitudine 12° Est durante la ricezione del satellite 13° Est.

Per la regolazione dell'LNB procedere come segue:

- svitare le viti sul radome e rimuovere il radome superiore dalla base;
- allentare le quattro viti che si trovano nella parte anteriore del disco e muovere manualmente lo stesso usando come riferimento per la giusta calibrazione il parametro di signal quality del ricevitore digitale che si sta usando (vedi manuale del ricevitore stesso).
  La calibrazione non deve essere più modificata se la barca rimane nella stessa zona e riceve lo stesso satellite.

Una volta effettuata la regolazione voluta stringere le viti, riposizionare il radome superiore sulla sua base e riavvitare le viti di fissaggio.

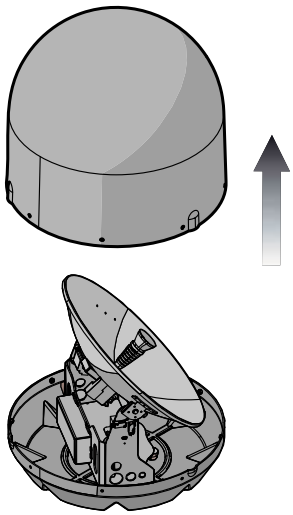

Fig. 24

GL00257

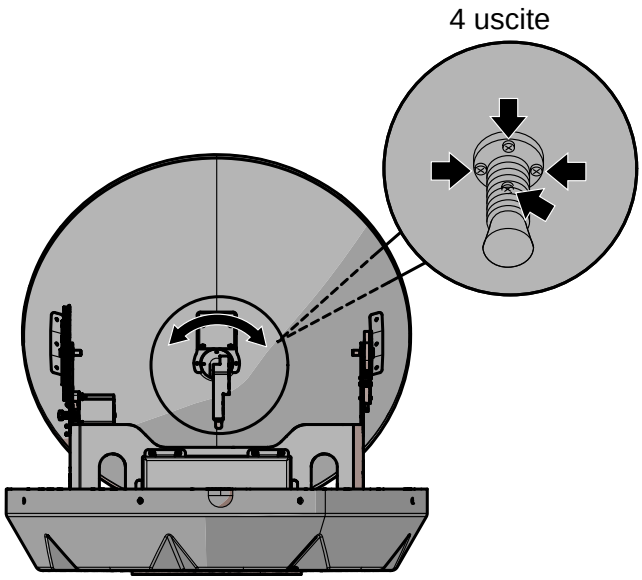

GL00248

Fig. 25

NOTA: le operazioni appena descritte non sono da eseguire nel caso di antenne con regolazione automatica dello SKEW!
(V9104SKEWS2U e V9804SKEWS2U)

ATTENZIONE

Durante la regolazione dello SKEW fare attenzione a non scollegare i due cavi sensori fissati all'LNB.

6.4 GRIGLIA DI REGOLAZIONE SKEW EUROPA

Per determinare i valori di regolazione dell'LNB è possibile utilizzare la griglia sottostante e la relativa tabella.

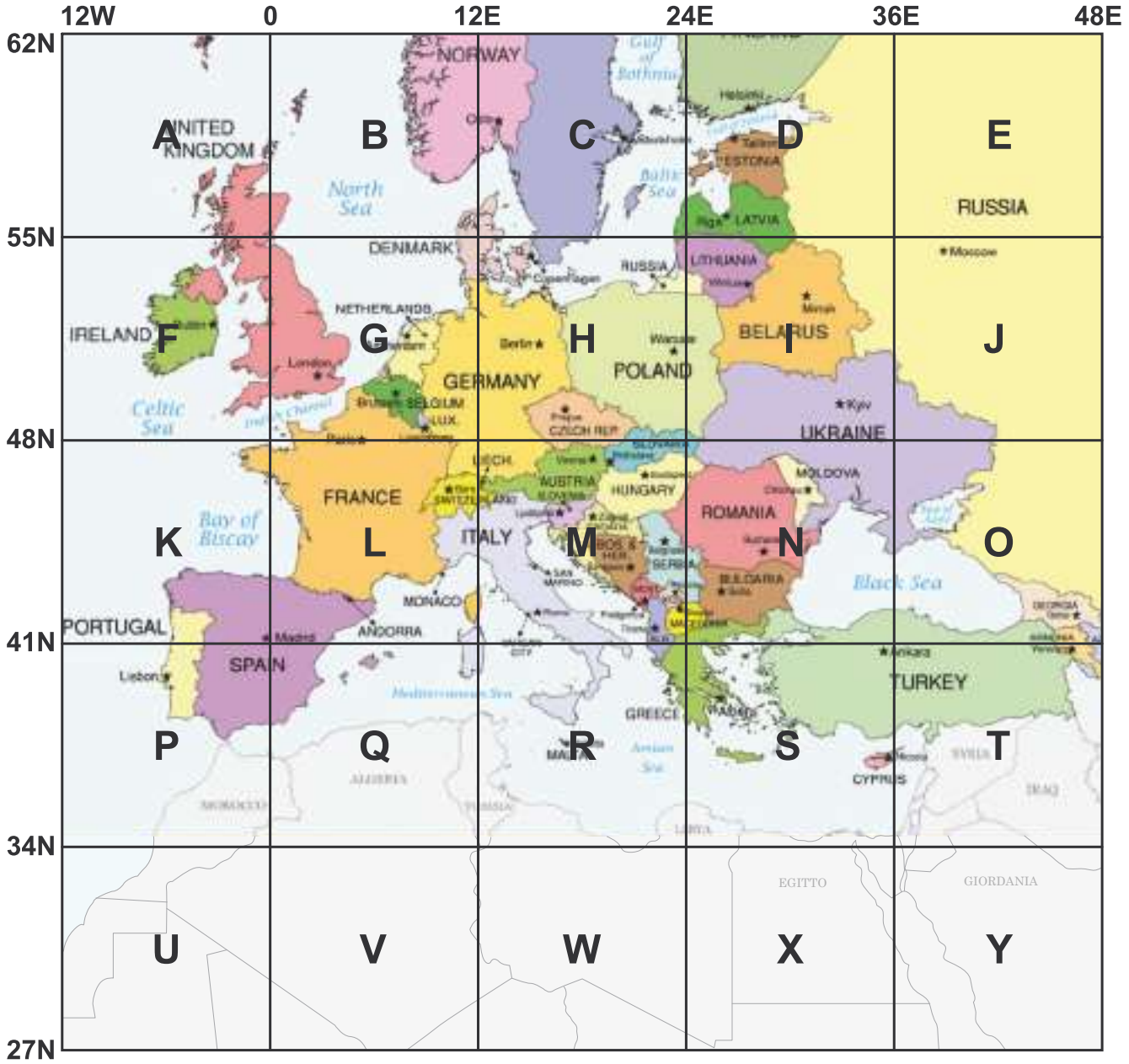

Fig. 26

Si consiglia di ricavare i valori esatti per la regolazione dello skew utilizzando l'app (licenza gratuita) SMW Link (distribuito dall'azienda SWEDISH MICROWAVE AB) disponibile sia per iOS sull'App Store che per Android su Play Store. Selezionare nel menu la voce "Antenna Alignment".

Grid position	TURKSAT 42°E	ASTRA 2 28.2°E	ASTRA 3 23.5°E	ASTRA 1 19.2°E	HOTBIRD 13.0°E	SIRIUS 4.8°E	THOR 1°W	HISPASAT 30°W	ATLANTIC BIRD 3 5°W
A (6°W 58°N)	-25°	-19°	-18°	-14°	-11°	-6°	-3°	14°	-3
B (6°E 58°N)	-20°	-13°	-12°	-8°	-4°	0°	4°	20°	4
C (18°E 58°N)	-14°	-6°	-4°	0°	3°	8°	11°	24	11
D (30°E 58°N)	-7°	1°	3°	6°	10°	14°	17°	28°	16
E (42°E 58°N)	0°	7°	10°	13°	16°	20°	23°	30°	21
F (6°W 52°N)	-30°	-24°	-21°	-18°	-14°	-8°	-3°	17°	-2
G (6°E 52°N)	-24°	-16°	-13°	-10°	-5°	0°	5°	24°	6
H (18°E 52°N)	-17°	-8°	-5°	0°	3°	9°	14°	34°	15
I (30°E 52°N)	-9°	1°	4°	8°	12°	18°	21°	36°	22
J (42°E 52°N)	0°	11°	12°	17°	20°	25°	28°	22°	26
K (6°W 45°N)	-36°	-29°	-27°	-23°	-18°	-10°	-5°	30°	-4
L (6°E 45°N)	-30°	-20°	-20°	-12°	-7°	0°	6°	31°	7
M (18°E 45°N)	-22°	-9°	-8°	-1°	4°	12°	18°	36°	18
N (30°E 45°N)	-11°	2°	5°	10°	16°	22°	27°	40°	26
O (42°E 45°N)	0°	13°	17°	21°	25°	31°	34°	43°	34
P (6°W 38°N)	-43°	-35°	-36°	-28°	-22°	-13°	-6°	27°	-5
Q (6°E 38°N)	-37°	-25°	-23°	-16°	-8°	1°	8°	36°	12
R (18°E 38°N)	-27°	-12°	-10°	-1°	6°	16°	22°	43°	23
S (30°E 38°N)	-15°	2°	8°	13°	20°	28°	33°	47°	35
T (42°E 38°N)	0°	17°	23°	26°	31°	37°	41°	50°	44
U (6°W 30°N)	-	-44°	-43°	-36°	-28°	-18°	-8°	35°	-7
V (6°E 30°N)	-	-33°	-34°	-21°	-11°	1°	11°	45°	17
W (18°E 30°N)	-	-16°	-11°	-1°	8°	21°	29°	52°	36
X (30°E 30°N)	-	3°	10°	18°	25°	36°	41°	56°	50
Y (42°E 30°N)	-	22°	28°	34°	38°	46°	49°	58°	54

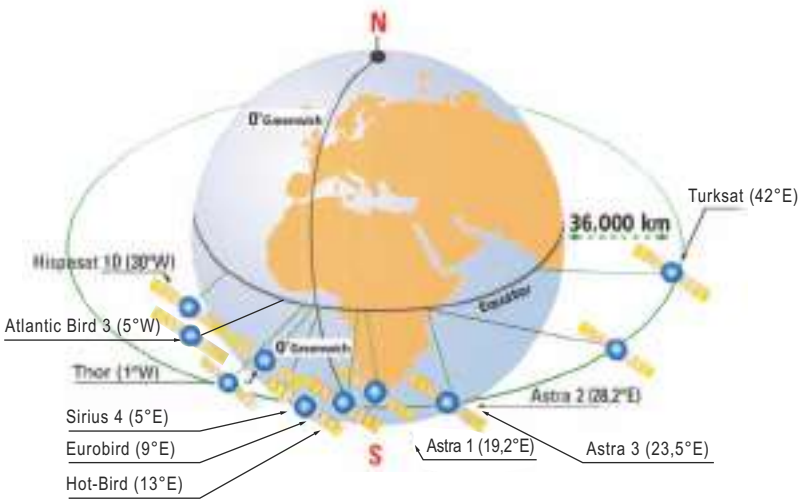

Fig. 27

GL00249

7. USO

Diagramma di flusso

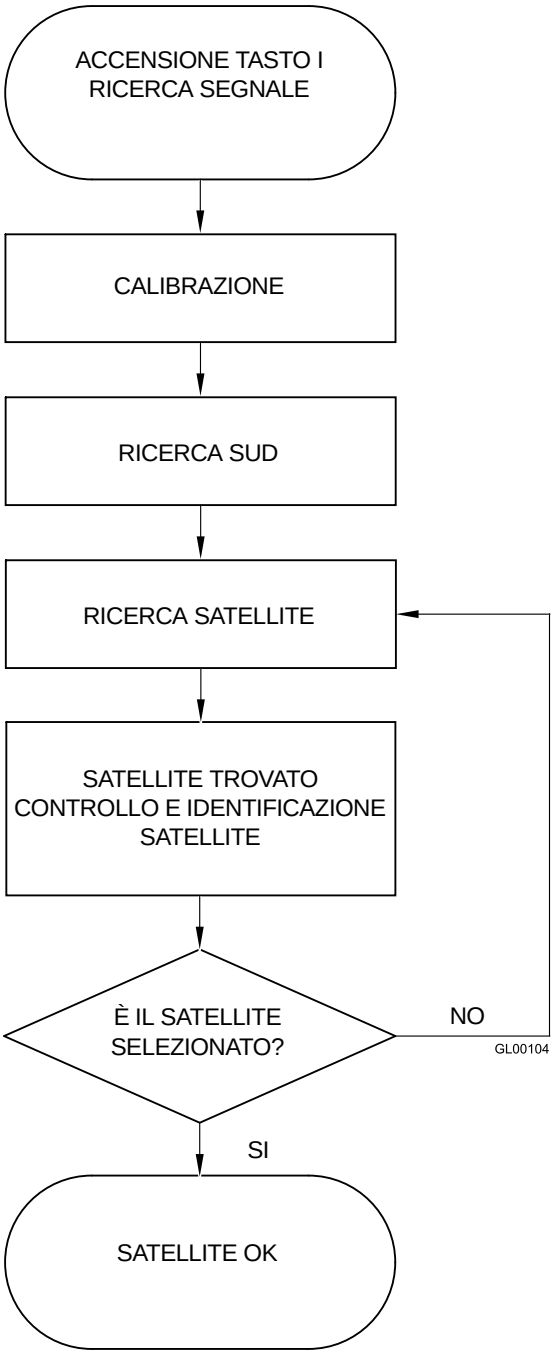

Fig. 28

1. Assicurarsi che l'antenna abbia una visuale libera del cielo per ricevere i segnali dal satellite.
2. Accendere il ricevitore e il televisore. Per i dettagli sull'utilizzo del ricevitore e del televisore consultare i rispettivi manuali d'uso forniti dai costruttori.
3. Per accendere l'unità di controllo agire sul tasto (A) posizionandolo su I: automaticamente l'antenna comunica all'unità di controllo quando è pronta ed inizia la ricerca del satellite selezionato impiegando da un minimo di 20 secondi ad un massimo di 2 minuti dipendenti dal movimento della barca.
4. **SELEZIONE DELLA LINGUA**: all'accensione, mentre compare la scritta GLOMEX sul display è possibile selezionare la lingua desiderata (fra Italiano, Inglese, Francese, Spagnolo e Tedesco) premendo ripetutamente il tasto (C). Per registrare la scelta effettuata basta spegnere e riaccendere l'unità di controllo tramite il tasto (A).
5. **SELEZIONE DEL SATELLITE DA RICERCARE**: premere ripetutamente il tasto (C) per la selezione del satellite fino a quando il display alfanumerico nella prima riga (B1) corrisponde alla scelta desiderata.
   I seguenti satelliti sono quelli ricevibili dall'apparecchiatura:
   - ASTRA2 28.2°E
   - ASTRA3 23.5°E
   - ASTRA1 19.2°E
   - HOTBIRD 13°E
   - EUROBIRD 9°E
   - SIRIUS 4.8°E
   - THOR 1°W
   - HISPASAT 30°W

   Dopo aver selezionato il satellite desiderato immediatamente l'antenna inizia la ricerca del segnale indicandolo nella seconda riga del display (B2).
6. **RICERCA ED INSEGUIMENTO DEL SEGNALE SATELLITARE**: quando l'antenna ha trovato il segnale satellitare questo viene verificato, e in caso di successo, sul display viene indicato "sat ok" (B2).
   A volte può succedere che l'antenna riceva prima un satellite differente da quello selezionato (dipende dalla posizione in cui ci si trova, dalla potenza del segnale trasmesso e dalle condizioni meteorologiche). In questo caso il controllo del sistema NIT è negativo e immediatamente l'antenna ricomincia la ricerca del satellite selezionato tenendo conto della posizione del satellite appena trovato. L'unità di controllo memorizza l'ultima posizione satellitare su di essa selezionata e alla successiva accensione inizia la ricerca per quest'ultima posizione satellitare. Quando l'antenna è in tracking si possono vedere i programmi TV e ascoltare quelli RADIO per mezzo di un ricevitore ed un televisore (non forniti).
7. **FUNZIONE DI RISPARMIO ENERGETICO**: quando l'imbarcazione è ormeggiata e gli spostamenti sono minimi si può attivare la funzione di risparmio energetico che oltre a minimizzare i consumi di corrente elettrica annulla eventuali rumori provenienti dall'antenna. Per abilitare questa funzione premere il tasto (C) per la selezione del satellite una sola volta (compare la scritta sul display indicante lo stato - abilitato o disabilitato). Per cambiare lo stato premere nuovamente il tasto (C). Quando la funzione è abilitata dopo circa 2 minuti che l'imbarcazione non ha subito spostamenti, l'antenna si ferma nella posizione del massimo segnale ricevuto dal satellite. Un calo del livello del segnale ricevuto o uno spostamento complessivo dell'imbarcazione di 6° in due minuti fanno "risvegliare" l'antenna per il recupero del massimo livello di segnale ricevibile.

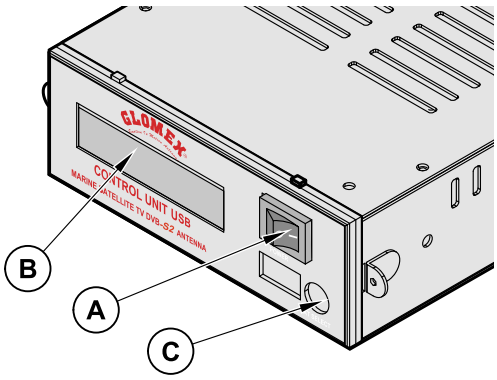

GL00250

A. Tasto di accensione
B. Display alfabetico su due righe:
   - B1 (Prima riga): nome del satellite che si vuol ricevere
   - B2 (Seconda riga): funzione in esecuzione
C. Tasto di selezione satellite e attivazione/disattivazione sistema di risparmio energetico.

Fig. 29

LEGENDA FUNZIONI UNITÀ DI CONTROLLO

Avvio: all'accensione dell'unità di controllo, sul display compare la scritta

' GLOMEX V9804S2U '

' DVB-S2 VX.XXX '

VX.XXX = VERSIONE SW

ANTENNA INIT: in questa fase l'antenna si posiziona per la funzione di calibrazione;

CALIBRAZIONE: fase di calibrazione dei giroscopi;

RICERCA SUD: rotazione dell'asse azimut che posiziona l'antenna in direzione sud;

RICERCA SAT: ricerca del satellite; salvo interventi da parte dell'utente, l'antenna parte automaticamente alla ricerca dell'ultimo satellite ricevuto;

SAT TROVATO: scritta che compare sul display quando l'antenna trova il segnale di un satellite prima di eseguire il controllo del NIT.

SEGNALE PERSO: compare in caso di perdita del segnale;

ANT. STANDBY: compare quando l'antenna riesce a ricevere il segnale del satellite e l'imbarcazione rimane immobile per un determinato periodo di tempo. In tale situazione l'antenna si ferma sul massimo valore del segnale ricevuto riducendo i rumori di funzionamento e il consumo energetico;

RICERCA PROX SAT: messaggio visualizzato nel passaggio dell'antenna da un satellite all'altro, quando il primo satellite ricevuto non corrisponde a quello selezionato;

VERIFICA SAT: messaggio che compare quando il satellite viene ricevuto durante la fase di controllo del NIT;

ATTENZIONE ERR 1: non c'è comunicazione tra antenna e unità di controllo.

SAT OK: indica che il satellite selezionato è stato agganciato e verificato correttamente.

READY FOR UPDATE - INSERT USB KEY: in attesa della memoria USB contenente il file di aggiornamento.

CHECK UPGRADE FILE: verifica del file di aggiornamento.

UPDATING: aggiornamento in corso.

UPGRADE SUCCESSFULL: aggiornamento eseguito correttamente.

8. CONSIGLI PER UN CORRETTO UTILIZZO

La GLOMEX raccomanda di seguire le seguenti indicazioni per un corretto utilizzo dell'apparecchio.

- Il ricevitore deve essere attivato prima di ricevere la programmazione satellitare.
- Mantenere sempre il radome montato sull'antenna. Il suo compito è quello di proteggere tutte le parti interne (fisse e in movimento) da vento, pioggia e polveri.
- Non appoggiarsi e/o sedersi sull'antenna!
- Fare attenzione a non versare liquidi di nessun genere all'interno dell'antenna.
- Il radome dovrebbe essere pulito periodicamente. La polvere o la sporcizia accumulatesi sopra il radome potrebbero influire sulla ricezione satellitare. Pulire il radome con un panno umido d'acqua. NON UTILIZZARE SPAZZOLE, ABRASIVI, DETERSIVI O LIQUIDI A BASE ALCOLICA.
- Non verniciare la superficie del radome! Ciò influenzerebbe negativamente la ricezione del segnale.
- L'antenna deve avere una visione non ostruita del cielo per poter ricevere i segnali dal satellite. Possibili cause molto comuni di un bloccaggio del segnale includono alberi di altre imbarcazioni, ponti, equipaggiamenti di bordo, ecc. Le antenne GLOMEX inoltre non funzionano all'interno di strutture di rimessaggio.

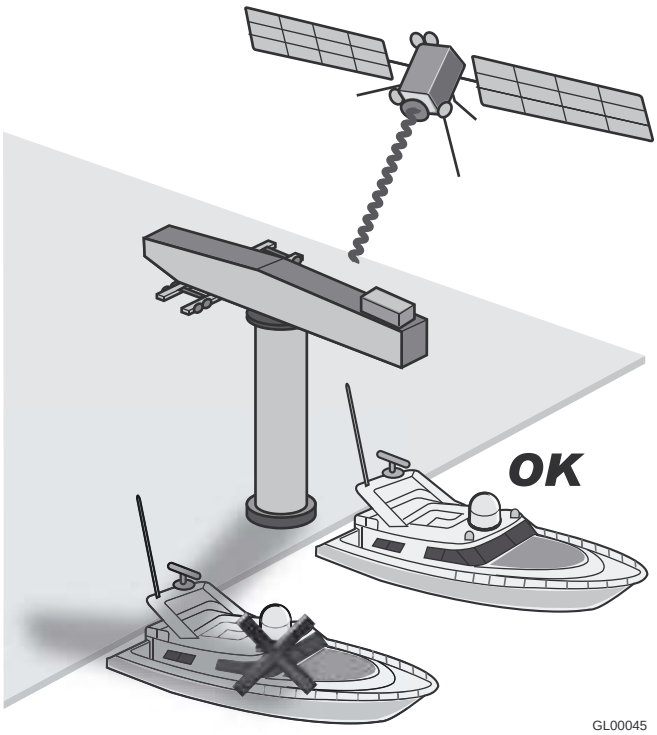

Fig. 30

- La pioggia forte o la neve potrebbero temporaneamente interrompere la ricezione del segnale dal satellite.
- L'imbarcazione deve trovarsi all'interno dell'area di copertura del satellite selezionato per ricevere il segnale desiderato. Consultare le mappe di copertura satellitare a pagina 31.

ATTENZIONE

Condizioni meteo avverse influenzano la qualità del segnale e riducono la qualità delle immagini!

- Alla fine della sua vita, non disperdere l'antenna o parti di essa nell'ambiente, ma rivolgersi ad agenzie di smaltimento rifiuti specializzate.

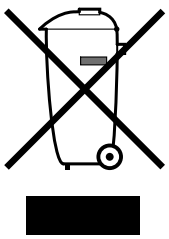

GL00024

Fig. 31

8.1 FOOTPRINT: AREE DI TRASMISSIONE DEI SATELLITI

La televisione via satellite è uno di pochi mezzi che permettono di ricevere informazioni in qualsiasi parte del mondo ci si trovi all'interno della zona di copertura del satellite che si desidera ricevere.

Il segnale trasmesso dal satellite ha generalmente un'ampia zona di copertura come mostrato dai grafici puramente indicativi riportati alla pagina seguente e quindi garantisce la visione degli stessi programmi televisivi in varie zone.

È comunque importante ricordare che gli ostacoli a terra sono le principali cause di malfunzionamento delle antenne satellitari.

Per ostacoli a terra s'intendono tutti i corpi fisici che possono venirsi a trovare nel mezzo tra il satellite e l'antenna, come ad esempio alberi di altre imbarcazioni, ponti, equipaggiamenti di bordo, ecc.

Il segnale trasmesso dal satellite è anche influenzato dalle condizioni atmosferiche (sistemi nuvolosi temporaleschi o nuvole di ghiaccio).

Nei footprint riportati sono illustrate le zone di copertura dei satelliti sulla terra utilizzando le antenne satellitari GLOMEX.

ATTENZIONE

In caso di maltempo i segnali saranno più deboli, pertanto la qualità delle immagini potrà diminuire fino a svanire completamente. È inoltre importante accertarsi al momento dell'acquisto che le dimensioni dell'antenna satellite siano le più idonee per ricevere il segnale nelle vostre zone di vacanza. I footprint sono indicativi e riferiti al satellite con E.I.R.P (Equivalent Isotropic Radiated Power) più forte.

HOT BIRD (13°E)

ASTRA1 (19,2°E)

ASTRA2 UK (28,2°E)

ASTRA2 SUD (28,2°E)

ATLANTIC BIRD 3 (5°W)

SIRIUS (4.8°E NORDIC)

SIRIUS (4.8°E EUROPE FSS)

HISPASAT (30°W)

THOR (1°W NORDIC)

THOR (1°W EUROPE)

EUROBIRD (9°E)

ASTRA 3 (23.5°E)

TURKSAT (42°E)

60 cm DISH MARS/RHINE

47 cm DISH SATURN

GL00258

Fig. 32

9. MANUTENZIONE

9.1 MANUTENZIONE PREVENTIVA

Le antenne GLOMEX richiedono una manutenzione preventiva minima.

I seguenti accorgimenti sono sufficienti per mantenere prestazioni elevate dell'apparecchio.

Controlli mensili

- Lavare la superficie del radome con un panno umido d'acqua fresca; non indirizzare direttamente acqua in pressione sul radome.

ATTENZIONE

Non utilizzare spazzole, abrasivi, detersivi o liquidi a base alcolica.

Controlli annuali

- Verificare le condizioni esterne del radome. Pulire dalla polvere e dalla sporcizia se necessario.

Controlli prima di ogni lunga uscita

- Verificare che l'antenna sia fissata correttamente.

PERICOLO

Prima di ogni operazione di manutenzione, pulizia o dopo ogni utilizzo, spegnere SEMPRE l'antenna dall'interruttore posto sull'unità di controllo o dal quadro di bordo.

9.2 PARTI DI RICAMBIO

La tabella seguente elenca i codici dei componenti che possono essere forniti a ricambio direttamente dal Rivenditore.

Se doveste avere problemi nel funzionamento o avere bisogno di assistenza tecnica, contattate prima di tutto il Rivenditore autorizzato. Tenete accanto il numero di serie della vostra antenna (riportato a pagina 2 di questo manuale) e una lista con i sintomi dei guasti. Se un Rivenditore non dovesse essere disponibile, contattare il Centro Assistenza della GLOMEX (consultare la sezione "Supporto Tecnico").

ATTENZIONE

Il numero di serie della vostra antenna vi sarà richiesto durante qualsiasi telefonata di servizio o di diagnosi inconvenienti. Il numero di serie è riportato a pagina 2 del manuale d'uso della vostra antenna (vedere pag. 4 per indicazioni numero di serie).

ATTENZIONE

Conservare con cura il manuale d'installazione e d'uso, poiché al suo interno è inserito il numero di serie della vostra antenna!

Componente	Codice GLOMEX
Radome inferiore SATURN V9104S2U	V9104S2U-LR
Radome superiore SATURN V9104S2U	V9104S2U-UR
Radome inferiore SATURN V9104SKEWS2U	V9104SKEWS2U-LR
Radome superiore SATURN V9104SKEWS2U	V9104SKEWS2U-UR
Radome inferiore MARS V9804S2U	V9804S2U-LR
Radome superiore MARS V9804S2U	V9804S2U-UR
Radome inferiore MARS V9804SKEWS2U	V9804SKEWS2U-LR
Radome superiore MARS V9804SKEWS2U	V9804SKEWS2U-UR
Radome inferiore RHINE R9804S2U	R9804S2U-LR
Radome superiore RHINE R9804S2U	R9804S2U-UR
Radome inferiore RHINE R9804SERS2U	R9804SERS2U-LR
Radome superiore RHINE R9804SERS2U	R9804SERS2U-UR

9.3 AGGIORNAMENTO SOFTWARE TRAMITE FLASH USB

La chiavetta USB deve essere inserita nella porta USB posizionata sul fronte dell'unità di controllo. La memoria USB utilizzata per l'aggiornamento deve essere formattata in FAT32 e con dimensione unità di allocazione (CLUSTER SIZE) 4096 bytes (4k).

È quindi necessario copiare il file update-XXXXX.hex sulla memoria USB e procedere come segue:

- Accendere la control unit e premere il tasto SAT SELECT mentre è visualizzato BOOT.

GL00252

- Verrà visualizzato READY FOR UPDATE INSERT USB KEY.

GL00253

- Inserire la flash USB formattata in FAT32 contenente il file update-XXXXX.hex.
- La control unit verificherà l'integrità del file di aggiornamento visualizzando CHECK UPGRADE FILE.

GL00254

- Attendere, la procedura di aggiornamento richiede circa 30 secondi.

GL00255

- Al termine dell'aggiornamento verrà visualizzato UPGRADE SUCCESSFULL.

GL00256

- Spegnere l'unita di controllo e rimuovere la memoria USB.

ATTENZIONE

In caso di ripetuti fallimenti nella procedura di aggiornamento software, si prega di contattare il Centro Assistenza GLOMEX.

NOTA: è possibile scaricare il file necessario per l'aggiornamento software sul sito web Glomex (www.glomex.it) nella sezione "Supporto tecnico - Area Download Software".

Diagramma di flusso

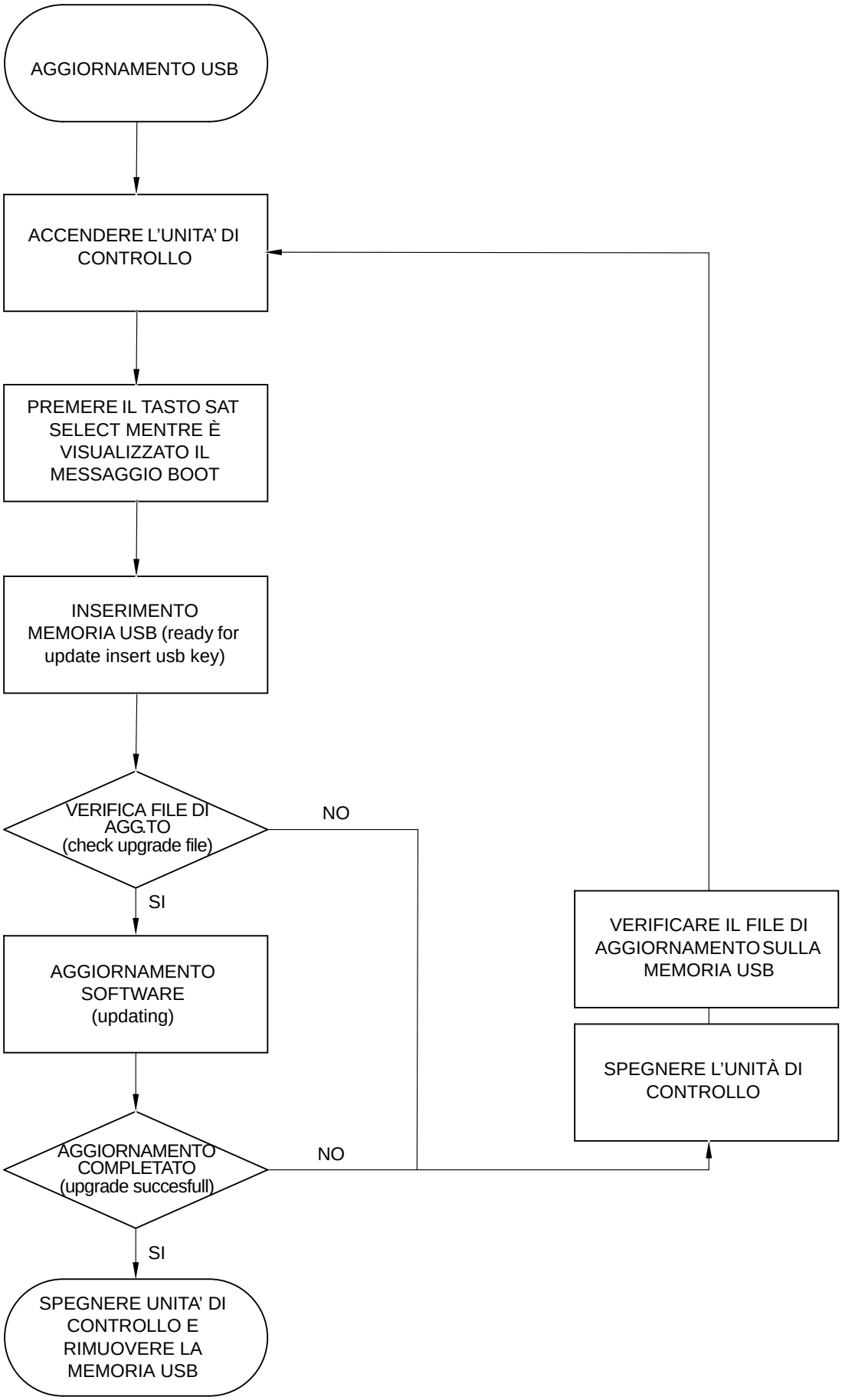

Fig. 33

GL00251

10. DIAGNOSI INCONVENIENTI

Quando si manifesta un malfunzionamento al vostro sistema di ricezione satellitare è molto importante riuscire a fare rapidamente un'indagine per capirne la natura e per trovare, se possibile, il rimedio.

Per analizzare un malfunzionamento è opportuno effettuare le seguenti verifiche:

- il malfunzionamento è stato generato da errore umano;
- il malfunzionamento è dovuto ad un problema atmosferico;
- il malfunzionamento è dovuto ad un guasto dell'apparato stesso oppure è causato da un'anomalia di un altro apparato esterno, ma ad esso in qualche modo legato;
- il malfunzionamento in che fase si manifesta: all'accensione, nel funzionamento a regime, allo spegnimento dell'apparato;
- il malfunzionamento è ripetitivo; se sì con quale criterio;
- il malfunzionamento cosa determina dal punto di vista funzionale;
- il malfunzionamento produce segnalazioni o no (luminose) e/o rumori anomali (quali sibili, ronzii, ecc.) o no e/o odori anomali (odore di bruciato) o no;
- il malfunzionamento interferisce sul funzionamento di altri apparati;
- il malfunzionamento è un guasto effettivo apparente (ovvero in grado di annullarsi ad esempio con lo spegnimento e successiva riaccensione dell'apparecchio).

Quanto meglio si sarà in grado di rispondere alle suddette domande, tanto più approfondita risulterà l'analisi del malfunzionamento.

Nella seguente tabella vengono analizzate le cause più probabili che possono portare a malfunzionamenti della vostra antenna satellitare GLOMEX. Per ogni causa possibile analizzata viene proposto un intervento correttivo per risolvere efficacemente, e per quanto possibile, l'inconveniente.

Anomalia	Causa	Rimedio
1. L'unità di controllo visualizza il messaggio ERR1	- mancanza di collegamento tra unità di controllo e l'antenna	- verificare che il cavo di connessione tra antenna ed unità di controllo sia serrato bene e non sia interrotto o in corto circuito
2. L'antenna non funziona	- errato cablaggio alimentazione - cavo coassiale in corto circuito - guasto vero e proprio - il cavo coassiale si è allentato o è sconnesso dall'antenna - guasto interno	- verificare la polarità sulla linea di alimentazione - verificare il corretto montaggio dei cavi coassiali - contattare il Centro Assistenza - verificare il collegamento dei cavi coassiali - contattare il Centro Assistenza
3. Nessun messaggio di stato sul decoder	- il ricevitore satellitare non è correttamente installato - fluttuazioni di corrente alternata	- verificare il collegamento del ricevitore - far riferimento al manuale d'uso del ricevitore per l'assistenza
4. Nessuna immagine sulla TV	- il ricevitore è spento - la TV è spenta o non è stata sintonizzata su AV - errato cablaggio sul ricevitore - la lista canali non è aggiornata	- spegnere l'unità di controllo, accendere il ricevitore e quindi riaccendere l'unità di controllo - accendere la TV e sintonizzare il canale su AV - verificare che la presa SCART tra TV e ricevitore sia correttamente installata - effettuare la ricerca automatica dei canali dal menù del ricevitore

5. Immagini intermittenti per brevi periodi	- i segnali dal satellite sono bloccati da alberi di altre imbarcazioni, ponti, equipaggiamenti di bordo, ecc. - l'imbarcazione si trova ai confini della zona di copertura - cattive condizioni atmosferiche - errata regolazione dello SKEW	- spostare l'imbarcazione per permettere una visuale non ostruita all'antenna - rientrare nella zona di copertura; far riferimento alle mappe delle zone di copertura a pagina **31** di questo manuale - regolare lo SKEW seguendo le istruzioni di pagina **23**
6. L'apparecchio non trova il satellite	- i segnali dal satellite sono bloccati da alberi di altre imbarcazioni, ponti, equipaggiamenti di bordo, ecc. - l'imbarcazione è fuori dalla zona di copertura del segnale - l'imbarcazione sta virando nei primi 60 secondi di avvio dell'apparecchio - cattive condizioni atmosferiche - guasto interno - i segnali dal satellite sono bloccati da alberi di altre imbarcazioni, ponti, equipaggiamenti di bordo, ecc. - il software dell'apparecchio non è aggiornato - errata regolazione dello SKEW - sono variati parametri nella comunicazione satellitare	- spostare l'imbarcazione per permettere una visuale non ostruita all'antenna oppure posizionare correttamente l'antenna sull'imbarcazione - rientrare nella zona di copertura; far riferimento alle mappe delle zone di copertura a pagina **31** di questo manuale - spegnere l'apparecchio per 10 secondi, riaccenderlo e accertarsi che l'imbarcazione sia ferma o si muova in linea retta per i primi 60 secondi dall'accensione - contattare il Centro Assistenza - spostare l'imbarcazione per permettere una visuale non ostruita all'antenna - contattare il Centro Assistenza per richiedere l'aggiornamento del software - regolare lo SKEW seguendo le istruzioni di pagina **23** - contattare il Centro Assistenza per richiedere l'aggiornamento del software
7. Immagini disturbate	- guasto all'apparecchio ricevitore	- far riferimento al manuale d'uso del ricevitore per l'assistenza, i ricambi e le condizioni di garanzia.

8. Immagini confuse, incomplete, bloccate	- condensa o pioggia depositatasi sul radome che può disturbare il segnale - cattive condizioni atmosferiche - errata regolazione dello SKEW	- rimuovere i depositi di condensa dal radome con un getto di acqua fresca (non in pressione) - applicare periodicamente un detergente liquido per stoviglie (non a base alcolica) alla superficie del radome e lasciarlo asciugare - regolare lo SKEW seguendo le istruzioni di pagina **23**
9. Il decoder si blocca	- fluttuazioni di corrente alternata	- far riferimento al manuale d'uso del ricevitore per l'assistenza
10. L'apparecchio funziona a imbarcazione ferma ma non in movimento	- il segnale satellitare è bloccato - guasto al sistema di giroscopi	- allontanarsi dai possibili ostacoli che bloccano il segnale satellitare - contattare il Centro Assistenza

Per maggiori informazioni consultare il Centro Assistenza GLOMEX (vedere sezione "Supporto tecnico").

11. RISPEDIZIONE

Se doveste avere la necessità di rispedire l'antenna alla GLOMEX, posizionatela all'interno di una scatola, possibilmente l'originale, assicurando bene l'imballaggio ed in modo da identificare chiaramente il lato superiore od inferiore.

Per evitare che l'antenna possa danneggiarsi durante il trasporto è necessario inviarla all'interno del radome originale (superiore ed inferiore) e fissarla al radome inferiore tramite 4 viti M8x10.

Insieme all'antenna è necessario spedire anche l'unità di controllo in modo da poter verificare l'intero sistema.

NOTA: La GLOMEX non risponderà di eventuali danni avvenuti durante il trasporto per un imballaggio scorretto.

ATTENZIONE

Non spedire l'antenna alla GLOMEX per riparazione senza aver ricevuto l'autorizzazione al reso (RMA), come riportato nelle condizioni generali di garanzia/assistenza.

12. SPECIFICHE TECNICHE

SATURN4 V9104S2U	
Diametro disco antenna	47 cm
Dimensione radome	50 x 56 cm
Peso antenna	13,0 kg
Velocità di inseguimento	50° sec
Guadagno antenna	35 dB - 12 GHz
Tipo disco	PRIME FOCUS + HPD
Polarizzazione	Lineare (H + V)
LNB	10,7 GHz / 12,75 GHz
Tipo radome	Resistente ai raggi U.V.
Potenza necessaria	12/24 Vdc (1,5 A/h)
Gamma temperatura di funzionamento	-20 °C +55 °C
Gamma rotazione azimuth	Illimitata
Gamma innalzamento completa	5° - 90°
Tipo di stabilizzazione	Su 2 assi con giroscopio + 3° asse per interpolazione
Identificazione satellite	NIT (Network identification table)
EIRP min.	49 dBW
Predisposto per aggiornamento futuro	Sì
Uscita decoder	4 uscite al multiswitch (16 uscite al massimo)
Autoskew	NO
Unità di controllo	8 satelliti caricati: vedere pagina 27

SATURN4 V9104SKEWS2U	
Diametro disco antenna	47 cm
Dimensione radome	50 x 56 cm
Peso antenna	13,0 kg
Velocità di inseguimento	50° sec
Guadagno antenna	35 dB - 12 GHz
Tipo disco	PRIME FOCUS + HPD
Polarizzazione	Lineare (H + V)
LNB	10,7 GHz / 12,75 GHz
Tipo radome	Resistente ai raggi U.V.
Potenza necessaria	12/24 Vdc (1,5 A/h)
Gamma temperatura di funzionamento	-20 °C +55 °C
Gamma rotazione azimuth	Illimitata
Gamma innalzamento completa	5° - 90°
Tipo di stabilizzazione	Su 2 assi con giroscopio + 3° asse per interpolazione
Identificazione satellite	NIT (Network identification table)
EIRP min.	49 dBW
Predisposto per aggiornamento futuro	Sì
Uscita decoder	4 uscite al multiswitch (16 uscite al massimo)
Autoskew	SI
Unità di controllo	8 satelliti caricati: vedere pagina 27

MARS4 V9804S2U	
Diametro disco antenna	60 cm
Dimensione radome	66 x 66 cm
Peso antenna	15,5 kg
Velocità di inseguimento	50° sec
Guadagno antenna	36,5 dB - 12 GHz
Tipo disco	PRIME FOCUS + HPD
Polarizzazione	Lineare (H + V)
LNB	10,7 GHz / 12,75 GHz
Tipo radome	Resistente ai raggi U.V.
Potenza necessaria	12/24 Vdc (1,5 A/h)
Gamma temperatura di funzionamento	-20 °C +55 °C
Gamma rotazione azimuth	Illimitata
Gamma innalzamento completa	5° - 90°
Tipo di stabilizzazione	Su 2 assi con giroscopio + 3° asse per interpolazione
Identificazione satellite	NIT (Network identification table)
EIRP min.	47 dBW
Predisposto per aggiornamento futuro	Sì
Uscita decoder	4 uscite al multiswitch (16 uscite al massimo)
Autoskew	NO
Unità di controllo	8 satelliti caricati: vedere pagina 27

MARS4 V9804SKEWS2U	
Diametro disco antenna	60 cm
Dimensione radome	66 x 66 cm
Peso antenna	15,5 kg
Velocità di inseguimento	50° sec
Guadagno antenna	36,5 dB - 12 GHz
Tipo disco	PRIME FOCUS + HPD
Polarizzazione	Lineare (H + V)
LNB	10,7 GHz / 12,75 GHz
Tipo radome	Resistente ai raggi U.V.
Potenza necessaria	12/24 Vdc (1,5 A/h)
Gamma temperatura di funzionamento	-20 °C +55 °C
Gamma rotazione azimuth	Illimitata
Gamma innalzamento completa	5° - 90°
Tipo di stabilizzazione	Su 2 assi con giroscopio + 3° asse per interpolazione
Identificazione satellite	NIT (Network identification table)
EIRP min.	47 dBW
Predisposto per aggiornamento futuro	Sì
Uscita decoder	4 uscite al multiswitch (16 uscite al massimo)
Autoskew	SI
Unità di controllo	8 satelliti caricati: vedere pagina 27

RHINE R9804S2U	
Diametro disco antenna	60 cm
Dimensione radome	66 x 66 cm
Peso antenna	15,5 kg
Velocità di inseguimento	25° sec
Guadagno antenna	36,5 dB - 12 GHz
Tipo disco	PRIME FOCUS + HPD
Polarizzazione	Lineare (H + V)
LNB	10,7 GHz / 12,75 GHz
Tipo radome	Resistente ai raggi U.V.
Potenza necessaria	12/24 Vdc (1,5 A/h)
Gamma temperatura di funzionamento	-20 °C +55 °C
Gamma rotazione azimuth	Illimitata
Gamma innalzamento completa	5° - 90°
Tipo di stabilizzazione	Su 2 assi con giroscopio + 3° asse per interpolazione
Identificazione satellite	NIT (Network identification table)
EIRP min.	47 dBW
Predisposto per aggiornamento futuro	Sì
Uscita decoder	4 uscite al multiswitch (16 uscite al massimo)
Autoskew	NO
Unità di controllo	8 satelliti caricati: vedere pagina 27

RHINE R9804SERS2U	
Diametro disco antenna	60 cm
Dimensione radome	66 x 66 cm
Peso antenna	15,5 kg
Velocità di inseguimento	25° sec
Guadagno antenna	36,5 dB - 12 GHz
Tipo disco	PRIME FOCUS + HPD
Polarizzazione	Lineare (H + V)
LNB	10,7 GHz / 12,75 GHz
Tipo radome	Resistente ai raggi U.V.
Potenza necessaria	12/24 Vdc (1,5 A/h)
Gamma temperatura di funzionamento	-20 °C +55 °C
Gamma rotazione azimuth	Illimitata
Gamma innalzamento completa	5° - 90°
Tipo di stabilizzazione	Su 2 assi con giroscopio + 3° asse per interpolazione
Identificazione satellite	NIT (Network identification table)
EIRP min.	47 dBW
Predisposto per aggiornamento futuro	Sì
Uscita decoder	4 uscite al multiswitch (16 uscite al massimo)
Autoskew	NO
Unità di controllo	8 satelliti caricati: vedere pagina 27

13. SUPPORTO TECNICO

Se avete bisogno di un supporto tecnico, gentilmente contattate il CENTRO ASSISTENZA GLOMEX:

Glomex Divisione Marine
Via Faentina 165/G
48124 Ravenna (Italia)
Tel. +39 199 30 11 30 (solo dall'Italia)
Fax +39 0544 500420
Email: service@glomex.it