RHEA V8100S2

ANTENNA TV SATELLITARE MARINA DVB-S2

MANUALE D'INSTALLAZIONE E D'USO

GLOMEX®
The best in marine antennas

GL00002

INDICE

1. INTRODUZIONE 5
   1.1 LETTERA DI CONSEGNA 5
   1.2 IDENTIFICAZIONE ANTENNA 5
   1.3 GARANZIA 5
   1.4 NORME DI SICUREZZA GENERALI 6
   1.5 AMBIENTE 6

2. DESCRIZIONE PRODOTTO 7

3. CONTENUTI 8
   3.1 ACCESSORI OPZIONALI (NON INCLUSI) PER L'UTILIZZO DELLE ANTENNE GLOMEX 9

4. ATTREZZI NECESSARI PER IL MONTAGGIO (NON FORNITI) 9

5. INSTALLAZIONE 10

6. MONTAGGIO 12
   6.1 DIMA DI FORATURA RADOME INFERIORE 16
   6.2 DIMA DI FORATURA PER MONTAGGIO AD INCASSO DELLA CONTROL UNIT . . . 17
   6.3 CALIBRAZIONE SKEW (MANUALE) 18
   6.4 GRIGLIA DI REGOLAZIONE SKEW EUROPA 19

7. USO 21

8. CONSIGLI PER UN CORRETTO UTILIZZO 23
   8.1 FOOTPRINT: AREE DI TRASMISSIONE DEI SATELLITI 24

9. MANUTENZIONE 26
   9.1 MANUTENZIONE PREVENTIVA 26
   9.2 PARTI DI RICAMBIO 26
   9.3 AGGIORNAMENTO SOFTWARE TRAMITE SD CARD 27
   9.4 SOSTITUZIONE FUSIBILE DI PROTEZIONE ALIMENTAZIONE 29

10. DIAGNOSI INCONVENIENTI 30

11. RISPEDIZIONE 32

12. SPECIFICHE TECNICHE 33

13. SUPPORTO TECNICO 33

1. INTRODUZIONE

1.1 LETTERA DI CONSEGNA

Benvenuti, con l'installazione di questa antenna il mondo della televisione satellitare sale a bordo della Vs. imbarcazione.

Questo manuale è stato redatto per aiutarVi nella corretta installazione e messa in funzione dell'antenna in modo da soddisfare tutte le vostre esigenze.

1.2 IDENTIFICAZIONE ANTENNA

Per qualsiasi comunicazione con GLOMEX o un suo Centro Assistenza, citare sempre il **numero di serie** ed il **modello** dell'antenna posti a pagina due del manuale, sulla scatola di imballaggio, sul retro del disco, sotto la control unit e sotto l'alimentatore.

1.3 GARANZIA

GLOMEX garantisce contro i difetti di conformità l'antenna satellitare RHEA V8100S2 per un periodo di 24 (ventiquattro) mesi dalla data di vendita.

Per garanzia s'intende la riparazione o la sostituzione dell'apparato che presenti difetti di conformità al contratto di vendita senza nessuna spesa per i materiali.

Nel caso di difetti di conformità si ha diritto al ripristino del bene senza spese alcune.

La garanzia ha validità solamente se il prodotto è **accompagnato dalla prova d'acquisto valida**, (scontrino fiscale o fattura).

Il prodotto non conforme dovrà essere fatto pervenire ad un Centro Assistenza o rivenditore autorizzato, che provvederà a spedirlo a:

GLOMEX S.r.l.
Via Faentina 165/G
48124, Ravenna (Italia)

completo di tutti gli accessori consegnati all'atto dell'acquisto.

Il numero di serie (serial number) non dovrà essere in alcun modo cancellato né tanto meno reso illeggibile, pena l'invalidità della garanzia.

ATTENZIONE

Conservare con cura il manuale d'installazione e d'uso! La perdita del numero di serie comporta l'invalidità della garanzia!

La garanzia non si applica in caso di danni provocati da incuria, uso o installazione non conformi alle istruzioni fornite, manomissione, modifiche del prodotto, o del numero di serie, danni dovuti a cause accidentali o a negligenza dell'acquirente.

Inoltre non si applica in caso di guasti conseguenti a collegamenti dell'apparecchio a tensioni diverse da quelle indicate oppure ad improvvise variazioni di tensione di rete cui l'apparecchio è collegato così come in caso di guasti causati da infiltrazione di liquidi, fuoco, scariche induttive/elettrostatiche o scariche provocate da fulmini, utilizzo di cavi diversi da quelli forniti, sovratensioni o altri fenomeni esterni all'apparecchio.

Sono coperte dalla garanzia commerciale di un anno le parti soggette ad usura in seguito all'utilizzo, quali cavi di connessione, cinghie di trasmissione, connettori, parti esterne e supporti in plastica.

Sono esclusi dalla garanzia: controlli periodici, aggiornamenti software, settaggi del prodotto, manutenzione.

Trascorso il periodo di garanzia commerciale gli interventi d'assistenza verranno esplicati addebitando le parti sostituite, le spese di mano d'opera e di trasporto, secondo le tariffe in vigore.

Gli apparecchi verranno sostituiti o riparati in garanzia solo e ad esclusivo giudizio dell'Ufficio Qualità di GLOMEX.

Per ogni controversia sarà esclusivamente competente il Foro di Ravenna (Italia).

La garanzia è prestata da:

GLOMEX S.r.l.
Via Faentina 165/G
48124 Ravenna (Italia)

1.4 NORME DI SICUREZZA GENERALI

Leggere attentamente le indicazioni riportate ed attenersi alle precauzioni consigliate al fine di evitare pericoli potenziali e salvaguardare la vostra salute ed incolumità, prima di eseguire qualsiasi operazione di installazione e manutenzione.

Nel testo del presente manuale sono presenti le seguenti segnalazioni:

ATTENZIONE

Quando l'avvertimento è indirizzato ad evitare danni potenziali all'attrezzatura che possono anche coinvolgere la sicurezza dell'operatore.

PERICOLO

In presenza di avvertimenti che segnalano specificatamente pericoli potenziali per l'incolumità dell'operatore o di altre persone direttamente coinvolte.

L'inosservanza delle istruzioni precedute dalle parole chiave sopra citate (**ATTENZIONE** e **PERICOLO**) può essere la causa di gravi infortuni o persino della morte delle persone coinvolte.

Inoltre sul presente manuale sono state anche introdotte delle istruzioni con testi in corsivo, precedute dal termine **NOTA**.

Le informazioni e le specifiche contenute in questo manuale sono basate sulle informazioni disponibili al momento della sua compilazione.

In caso di dubbi non esitate a contattare GLOMEX S.r.l.

1.5 AMBIENTE

A fine vita non gettare questo apparecchio nella normale raccolta dei rifiuti, ma portarlo presso uno dei punti di raccolta autorizzati. In questo modo si contribuirà a preservare l'ambiente.

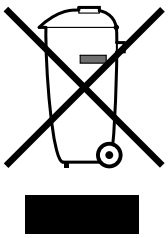

GL00024

Fig. 1

2. DESCRIZIONE PRODOTTO

Rhea si rinnova con la tecnologia DVB-S2 al fine di poter ricevere i canali in 4K ULTRA HD e garantire standard elevati nell'acquisizione e nel mantenimento del segnale. Rhea ha un disco parabolico da 470 mm e consumi energetici estremamente ridotti (12 Vdc– 1,5 A/h). Rhea è un'antenna giro-stabilizzata, dotata di un nuovo disco parabolico ad alte prestazioni della serie HPD (High Performance Dish) abbinato al nuovo software di ricerca del segnale e all'innovativo sistema di riduzione del rumore STO (Silent Tracking Operation). Rhea presenta miglioramenti a livello sia meccanico sia elettronico. L'antenna, infatti, è stata disegnata per avere un raggio di elevazione (-9° / +81°) in grado di incrementare la capacità ricettiva del segnale anche alle latitudini del nord Europa. La nuova elettronica, inoltre, permette all'antenna di compensare qualsiasi perdita di qualità dovuta al moltiplicarsi dei satelliti in orbita e alle trasmissioni sulle stesse frequenze e di operare in totale silenziosità. Semplice da installare, grazie ad un unico cavo coassiale (SCC) che collega direttamente l'antenna al televisore, Rhea, con 3 satelliti precaricati (Astra1, Astra2, Hotbird) facilmente selezionabili dall'unità di controllo, è predisposta per scaricare nuovi satelliti e futuri aggiornamenti gratuiti attraverso la slot per schede SD presente nell'unità di controllo.

3. CONTENUTI

L'antenna satellitare viene spedita imballata in una scatola di cartone e sigillata con la reggetta GLOMEX "SIGILLO DI SICUREZZA" che ha funzione di sigillo di GARANZIA DEL CONTENUTO.

Al ricevimento controllare che:

- l'imballo sia integro e sia presente la reggetta di garanzia;
- la fornitura corrisponda alle specifiche dell'ordine;
- non vi siano danni all'antenna o ai suoi accessori.

In caso di danni o pezzi mancanti informare immediatamente, e possibilmente con foto opportune, il Rivenditore.

La tabella sottostante elenca i componenti contenuti nell'imballaggio, indicandone le quantità ed il codice GLOMEX (se previsto).

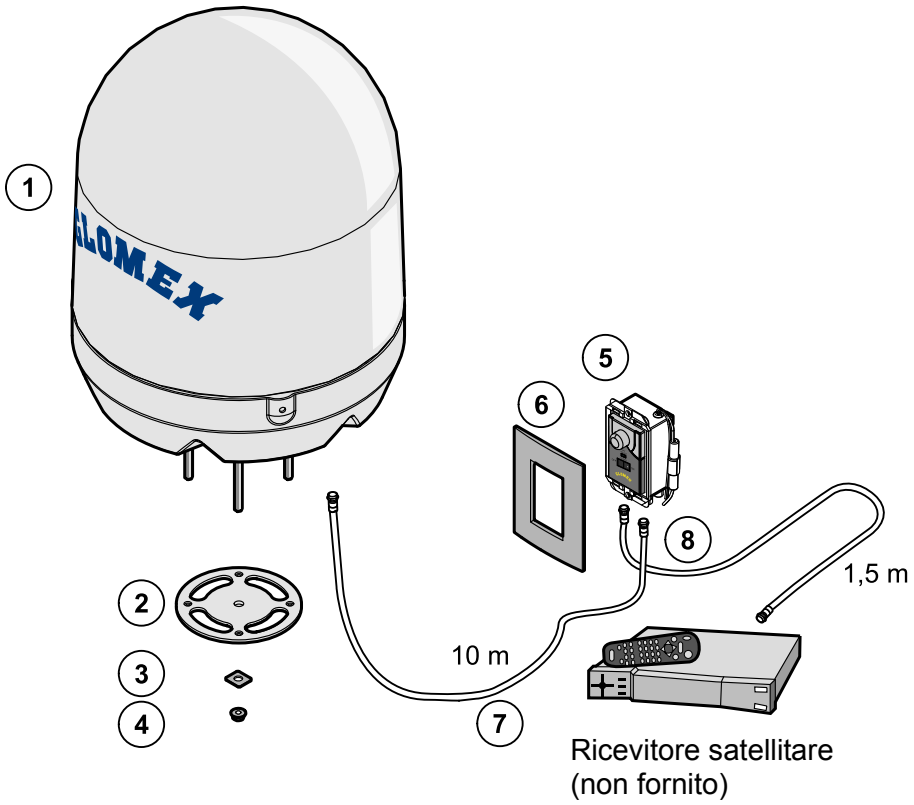

Fig. 1

RHEA V8100S2	
Componente	*Codice GLOMEX*
Unità Antenna RHEA V8100S2 (1)	3.010.0032
Guarnizione base (2)	4.010.0415A
Rinforzi per il fissaggio (4 pz) (3)	4.020.0247
Dadi autobloccanti M8 (4 pz) (4)	4.100.0019
Unità di controllo (5)	4.120.0228
Cornice per montaggio a incasso (6)	4.010.0008
Cavo 10 m connessione antenna - unità di controllo (7)	V9140/10
Cavo 1,5 m connessione unità di controllo - ricevitore satellitare (8)	V9143

3.1 ACCESSORI OPZIONALI (NON INCLUSI) PER L'UTILIZZO DELLE ANTENNE GLOMEX

Per poter utilizzare la vostra nuova antenna satellitare per imbarcazioni GLOMEX, dovrete avere a disposizione od acquistare anche:

- un televisore;
- un ricevitore satellitare per la selezione dei canali.

La tabella sottostante elenca tutti gli accessori opzionali GLOMEX, con relativo codice.

Accessorio opzionale	Codice GLOMEX
SD card con nuovo Satellite	4.120.0077
SD card con aggiornamento software	4.120.0078
Supporto acciaio inox 0°- 5°	V9500
Radome gemello	V8100S2TWIN

4. ATTREZZI NECESSARI PER IL MONTAGGIO (NON FORNITI)

Recuperare tutti gli utensili e i materiali elencati di seguito. Saranno necessari per completare l'installazione.

- Trapano elettrico (1).
- Punta da trapano da 8,5 mm per il montaggio del radome (2).
- Fresa a tazza da 28 mm per il foro per il passaggio del cavo del connettore dell'antenna (3).
- Cacciavite a croce (di dimensioni adeguate per l'installazione dell'unità di controllo) (4).
- Chiave inglese da 11 mm (per l'installazione dei connettori dei cavi coassiali) (5).
- Seghetto alternativo (per praticare lo scasso per l'installazione dell'unità di controllo su parete; utilizzare il template fornito a pagina **17**) (6).

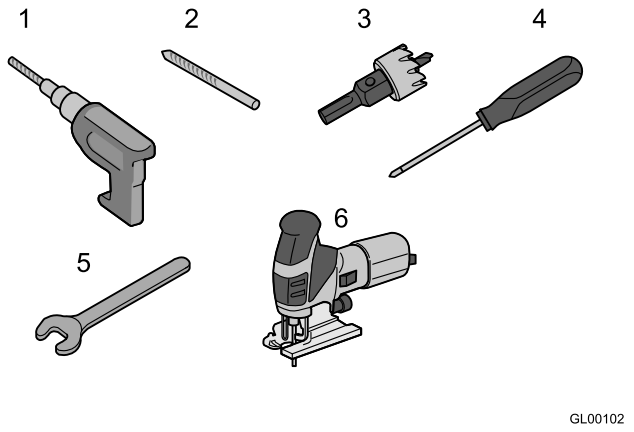

ATTENZIONE

Pianificare l'intera installazione prima di procedere! Tenere in considerazione il posizionamento dei vari componenti, la distanza tra di loro, la lunghezza dei vari cavi, e l'accessibilità all'attrezzatura una volta installata.

ATTENZIONE

Sollevare sempre l'antenna dal radome inferiore e mai dal radome superiore o qualsiasi parte all'interno di esso.

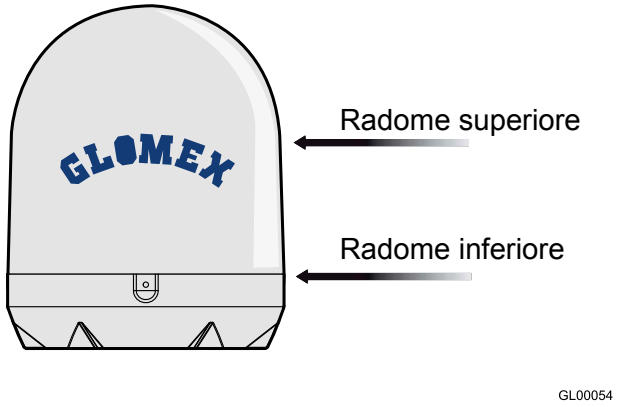

Fig. 2

5. INSTALLAZIONE

Prima di procedere con l'installazione, attenersi alle seguenti linee guida:

- tenere presente che la posizione migliore per l'antenna TV satellitare è al centro della barca e nel punto più basso possibile.
- minimizzare l'oscuramento. L'antenna richiede una visuale non ostruita del cielo per ricevere i segnali satellitari TV. Meno sono gli ostacoli frapposti, migliore sarà il funzionamento dell'impianto.
  Qualsiasi corpo estraneo (bandiere, antenne, antenne radar, alberi di barche a vela, gru, ponti, ecc.) che si frappone tra l'antenna ed il satellite oscura il segnale ed impedisce la ricezione.
- accertarsi che la superficie di montaggio sia ampia abbastanza per accogliere la base dell'antenna.
- assicurarsi che la superficie di montaggio sia resistente e rigida per poter supportare il peso dell'antenna e le vibrazioni che si possono verificare.
- non installare l'antenna vicino ad altoparlanti o fonti magnetiche. Nel caso in cui ciò non sia possibile è necessario compensare la fonte magnetica facendo attenzione a non interferire con la bussola di bordo.
- l'antenna richiede un angolo di elevazione compreso tra -9° e 81° per ricevere i segnali dal satellite (Fig. 3).

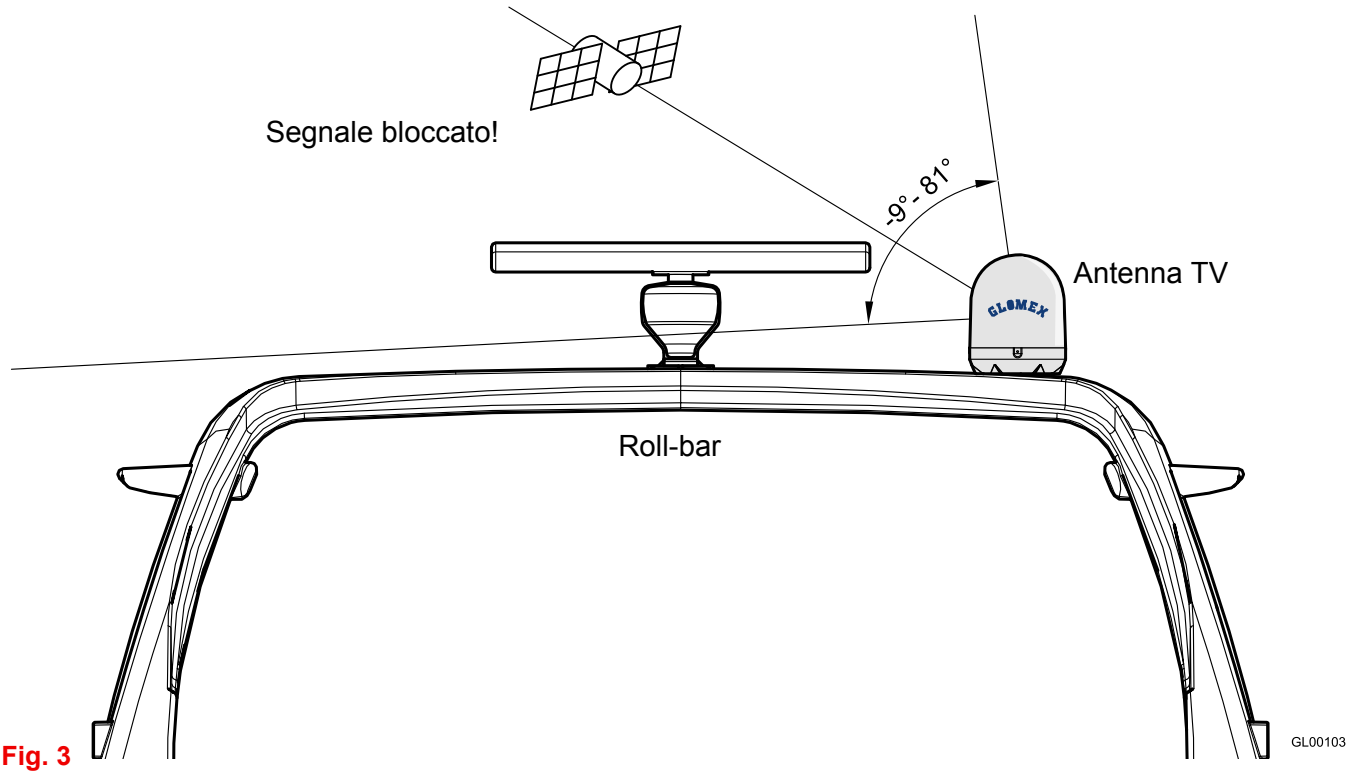

Fig. 3

Elevazione tipica dell'antenna

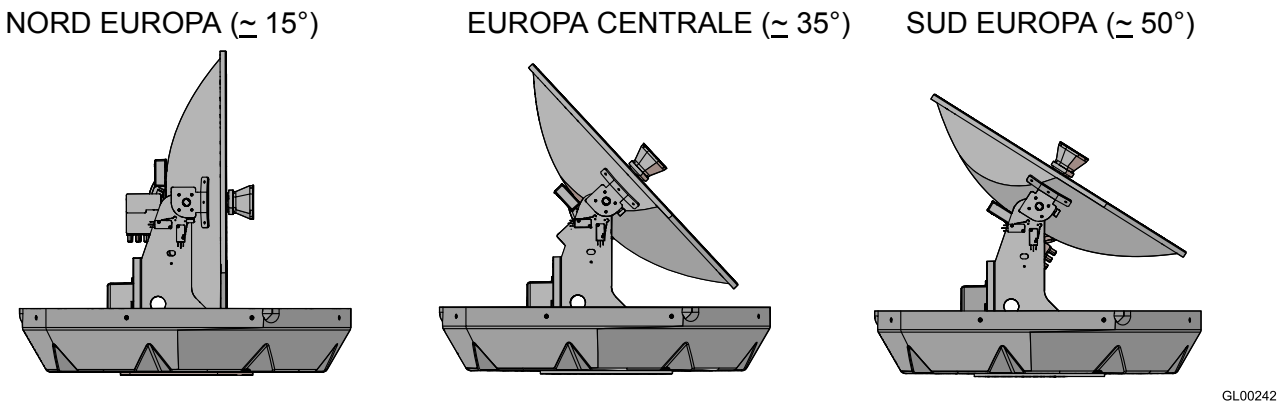

Fig. 4

- si consideri la posizione dell'antenna in relazione alla posizione di tutte le varie attrezzature o cablaggi all'interno dell'imbarcazione.
- l'unità di controllo dovrebbe essere montata in una posizione conveniente per le operazioni di regolazione. Dovrebbe trovarsi vicino all'unità ricevitore/televisore in modo che lo schermo della TV possa essere visto durante le operazioni effettuate sull'unità di controllo.

Si consiglia di non installare l'antenna sullo stesso livello del radar, perché l'energia di quest'ultimo potrebbe danneggiare l'antenna. L'antenna dovrebbe trovarsi ad almeno 1,5 metri dalle altre antenne trasmittenti (VHF, radar) (Fig. 5).

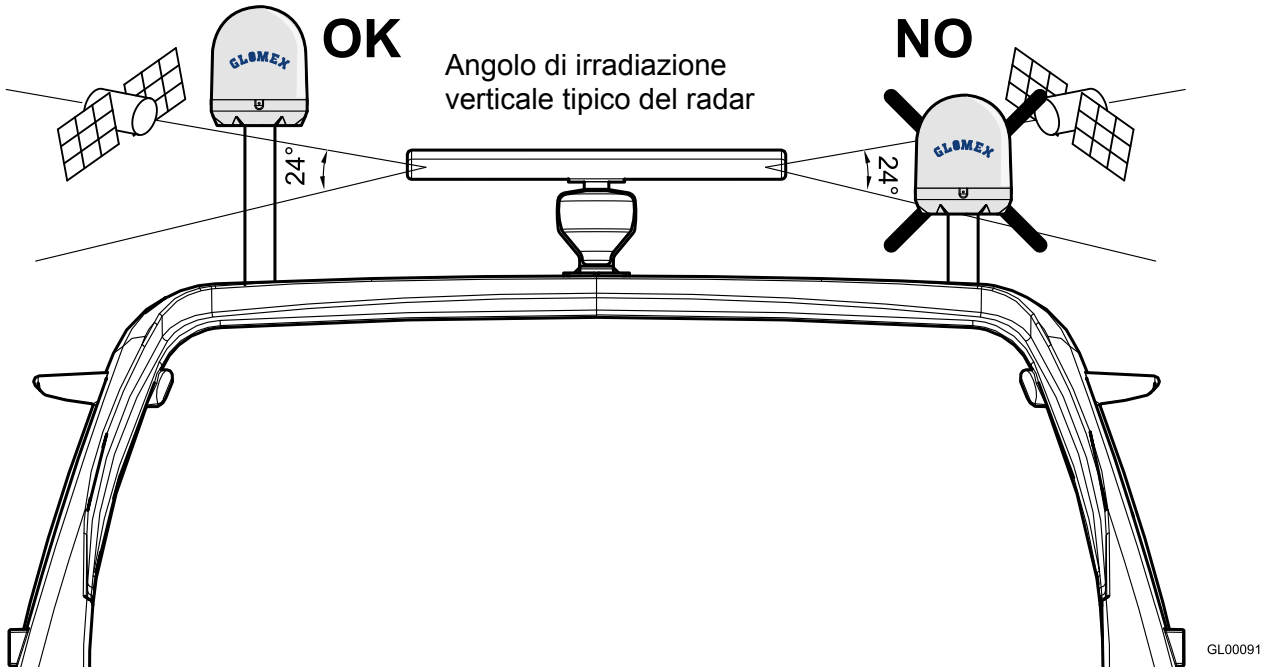

Fig. 5

ATTENZIONE

Il fascio di radiofrequenza emesso dal radar può danneggiare l'elettronica interna dell'antenna, in particolare l'LNB.

6. MONTAGGIO

PERICOLO

Durante le operazioni di montaggio dell'antenna indossare gli equipaggiamenti antinfortunistici appropriati per il lavoro.

1. Assicurarsi innanzitutto di avere scelto una posizione corretta per il montaggio dell'antenna (vedere sezione 5: "Installazione").
2. Rimuovere l'antenna dalla scatola di imballaggio.
3. Utilizzare la dima di foratura 6.1 a pagina **16** e segnare con un pennarello i fori per le viti che escono dall'antenna e il passaggio del cavo.

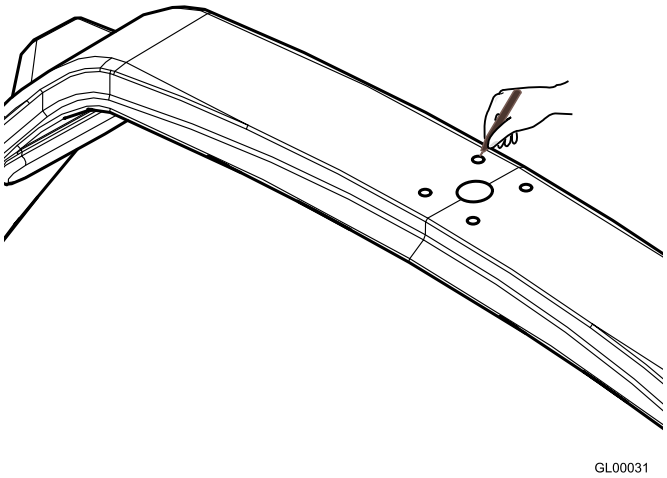

Fig. 6

4. Praticare i 4 fori per il passaggio delle 4 viti che escono dall'antenna utilizzando un trapano elettrico ed una punta da 8,5 mm sulla superficie di appoggio.

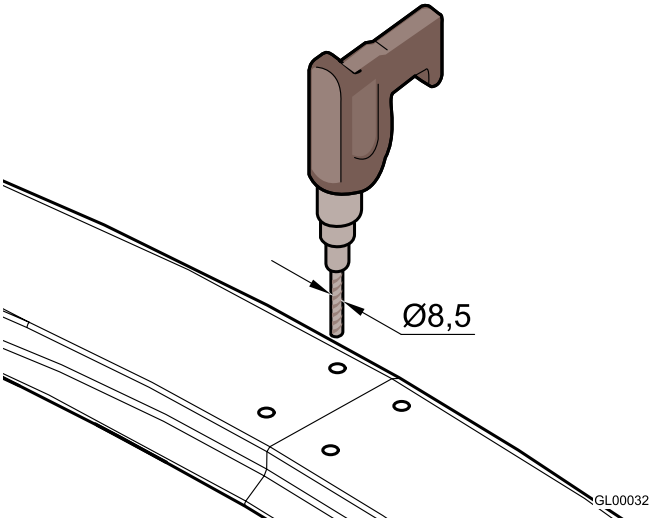

Fig. 7

5. Praticare il foro per il passaggio del cavo utilizzando il trapano elettrico ed una fresa a tazza da 28 mm.

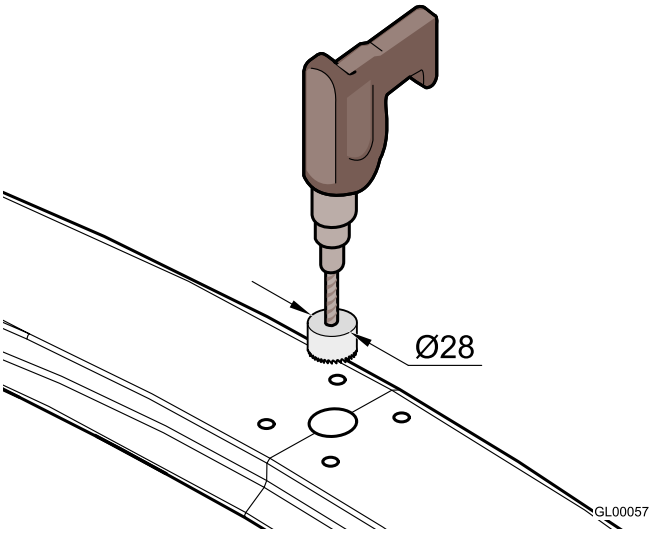

Fig. 8

6. Posizionare la guarnizione di gomma in modo che i fori corrispondano.

7. Posizionare l'antenna sulla guarnizione, facendo passare dapprima il cavo nell'apposito foro, quindi le 4 viti e prestando attenzione a collocarla con il simbolo di orientamento verso prua.

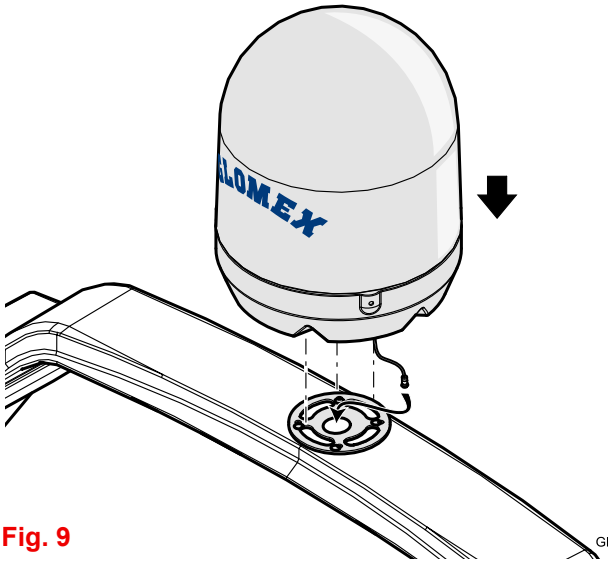

Fig. 9

8. Inserire i rinforzi per il fissaggio sulle barre filettate e avvitare i dadi autobloccanti M8.

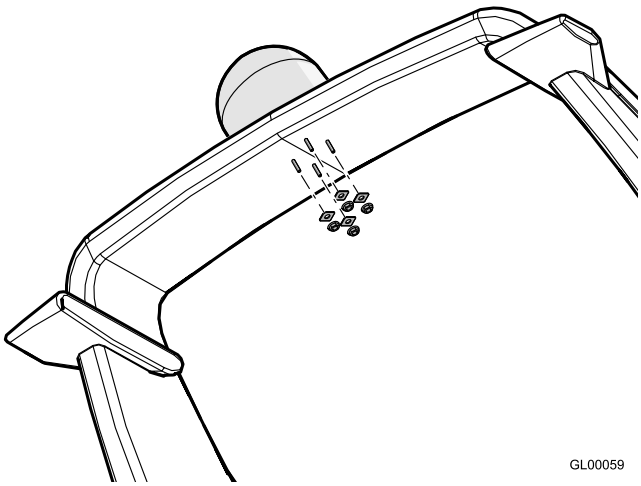

Fig. 10

9. Stringere a fondo.

ATTENZIONE

La GLOMEX declina qualsiasi responsabilità per uno scorretto montaggio del radome sull'imbarcazione.

10. Collegare il cavo coassiale di 10 m sul cavo che esce dall'antenna.
    Nel caso dovesse essere necessario accorciare il cavo fare riferimento alle istruzioni riportate in Fig. 11.

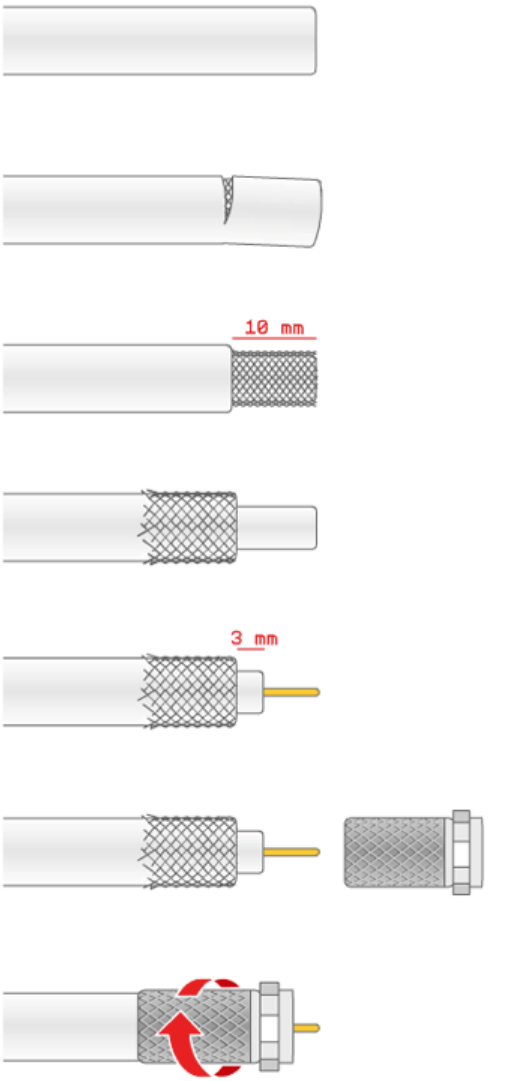

Fig. 11

ATTENZIONE

Non tirare o danneggiare il cavo di uscita dell'antenna! Non è provvisto di guaina esterna come il cavo coassiale da 10 m!

11. Assicurarsi che l'anima centrale del cavo sia correttamente inserita nel foro centrale del connettore femmina sull'antenna (in caso contrario ci potrebbe essere corto circuito e scatterebbe il fusibile montato sulla linea di alimentazione all'interno dell'unità di controllo).
    Avvitare a mano la ghiera del connettore F.
    Una volta stretta a mano la ghiera serrare di ¼ di giro utilizzando una chiave inglese da 11 mm.

NOTA: Per il collegamento del cavo coassiale dell'antenna non occorre rimuovere il radome superiore.

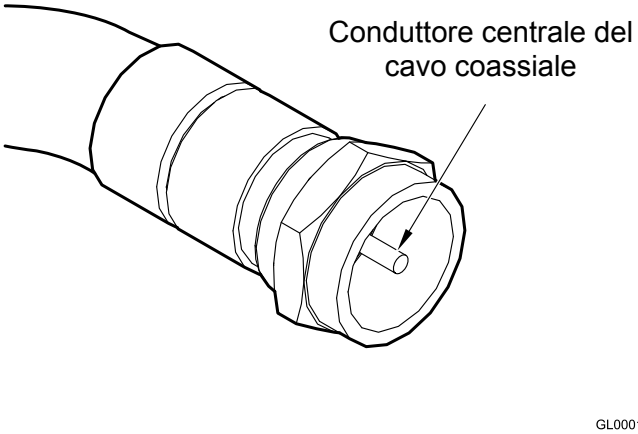

Fig. 12

ATTENZIONE

Per un corretto montaggio rispettare il verso di installazione indicato in **Fig. 9**.
Una installazione diversa da quella consigliata potrebbe causare un non corretto funzionamento dell'antenna per il rischio di ingresso di acqua nel radome.

Operazioni da eseguire **all'interno** dell'imbarcazione.

1. Individuare la posizione corretta per l'unità di controllo:
   - essa deve stare in una posizione vicina al ricevitore satellitare dal momento che il cavo coassiale fornito è lungo 1,5 metri;
   - deve essere raggiungibile dai cavi di alimentazione che provengono dal quadro;
   - deve essere raggiungibile dal cavo coassiale proveniente dall'antenna (lungo 10 metri);
   - deve essere collocato in zona asciutta e ventilata.
2. Collegare il cavo coassiale dell'antenna (precedentemente installato) nell'ingresso ANTENNA IN sull'unità di controllo ed il cavo coassiale lungo 1,5 m nell'uscita RECEIVER OUT sull'unità di controllo.
   Assicurarsi che le anime centrali dei cavi siano correttamente inserite nei fori centrali dei rispettivi connettori femmina sull'unità di controllo (in caso contrario vi sarebbe corto circuito e scatterebbe il fusibile montato sulla linea di alimentazione all'interno dell'unità di controllo).
   Avvitare a mano le ghiere dei connettori F.
   Una volta strette a mano le ghiere serrare di ¼ di giro utilizzando una chiave inglese da 11 mm.

ATTENZIONE

L'inversione dei due cavi pregiudica il funzionamento dell'apparecchio. Assicurarsi di aver installato correttamente i cavi coassiali. In caso di danneggiamento GLOMEX non risponderà direttamente dei danni arrecati al ricevitore.

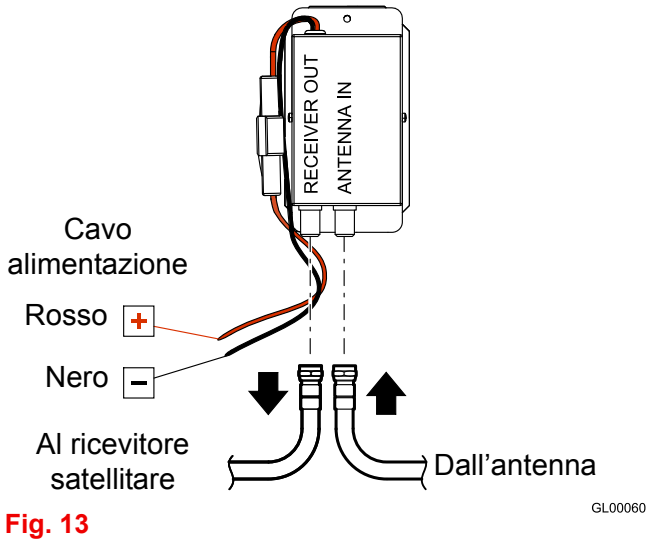

Fig. 13

3. Collegare il cavo di alimentazione (12 V) ad un interruttore libero della strumentazione di bordo (min. 5A): al cavo rosso deve essere collegato il polo positivo e al cavo nero il polo negativo. La linea di alimentazione deve avere cavi di sezione minima di 2,5 mm^2 per una lunghezza fino a 4 m, di 4 mm^2 per lunghezze superiori.

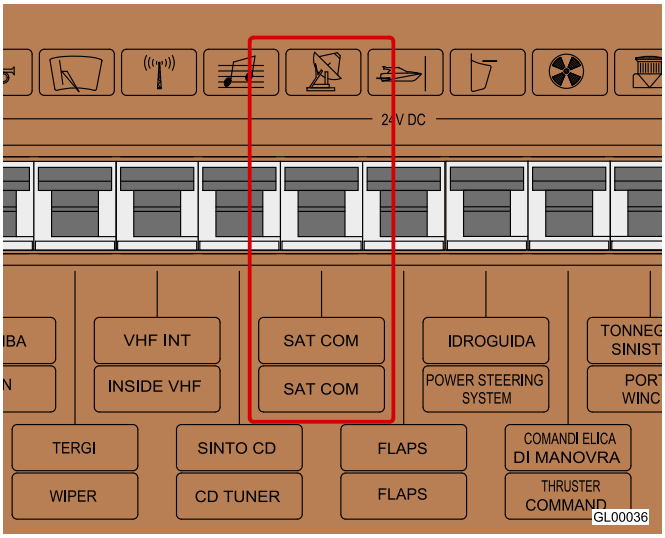

Fig. 14

ATTENZIONE

Non prelevare l'alimentazione da circuiti secondari. Ciò potrebbe pregiudicare il funzionamento dell'apparecchio.

NOTA: L'inversione di polarità sull'alimentazione fa bruciare il fusibile per evitare il danneggiamento dell'antenna.

ATTENZIONE

Fare attenzione a non piegare i cavi coassiali ad angolo retto; l'angolo di curva deve essere sempre maggiore di 120°.

ATTENZIONE

L'antenna V8100S2 è progettata per funzionare con un solo decoder, non installare quindi divisori di segnale prima o dopo l'unità di controllo.

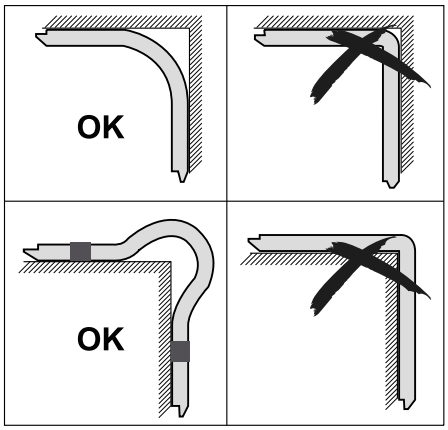

Fig. 15

NOTA: Non tagliare i connettori dei cavi coassiali (non si garantirebbe più il funzionamento) ed utilizzare sempre i cavi originali GLOMEX in dotazione anche se di dimensioni non adeguate (troppo lunghi). **Non utilizzare cavi differenti, perché ciò pregiudicherebbe il funzionamento dell'apparecchio.**

4. Installare ad incasso l'unità di controllo utilizzando l'accessorio GLOMEX (codice 4.010.0008) praticando un foro con un seghetto alternativo e utilizzando il trapano con punta da 2,5 mm (utilizzare la dima di foratura di **Fig. 17** per le corrette dimensioni).
5. Collegare il cavo coassiale da 1,5 m al ricevitore satellitare.

NOTA: Massimo spessore parete per montaggio dell'unità di controllo: 20 mm.

ATTENZIONE

Se il led dell'unità di controllo lampeggia alternativamente rosso e verde significa che non c'è comunicazione tra antenna e unità di controllo.
È necessario quindi verificare che il cavo di connessione tra unità di controllo e antenna sia serrato bene e non sia interrotto o in corto circuito.

6.1 DIMA DI FORATURA RADOME INFERIORE

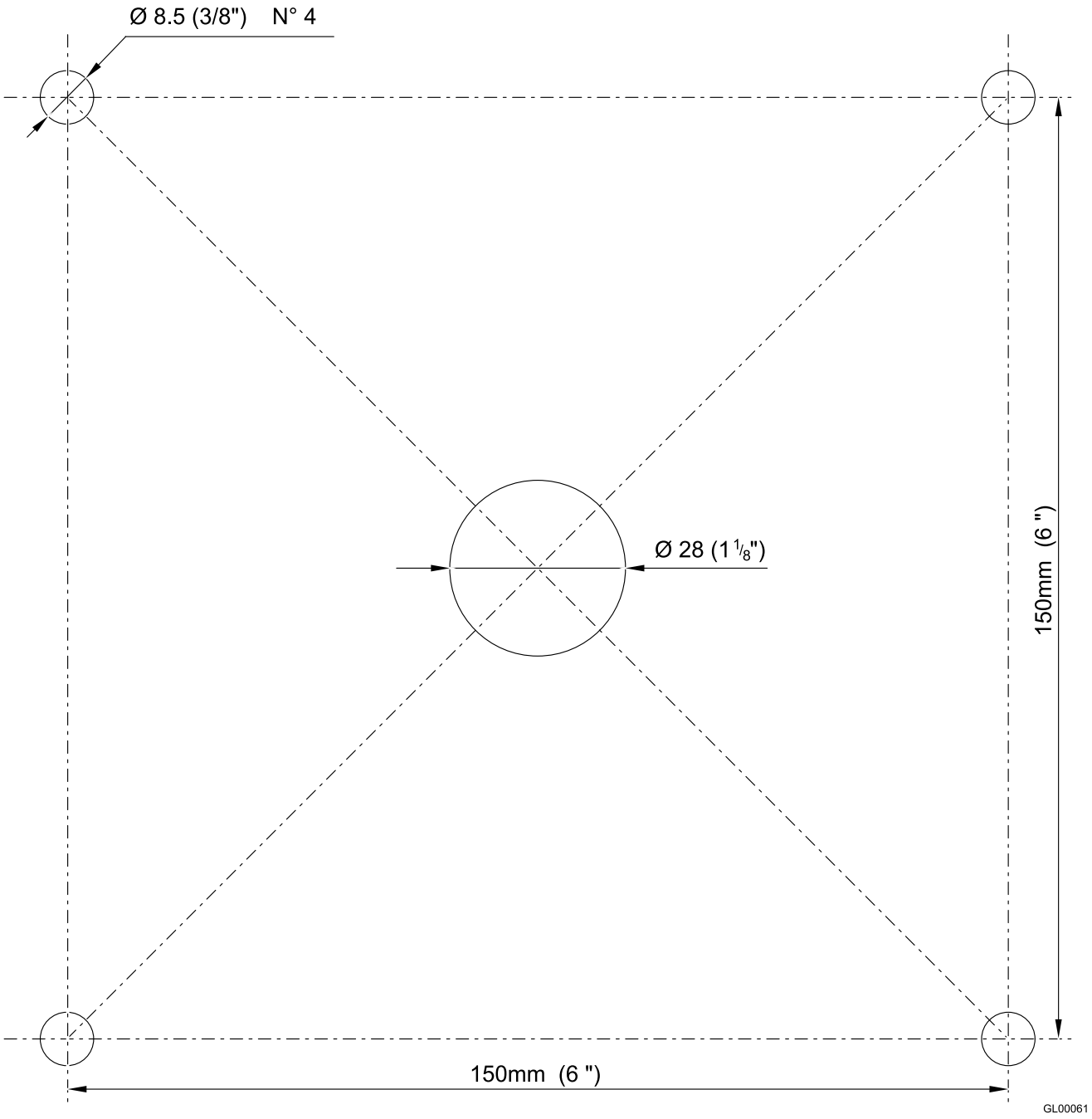

Fig. 16

6.2 DIMA DI FORATURA PER MONTAGGIO AD INCASSO DELLA CONTROL UNIT

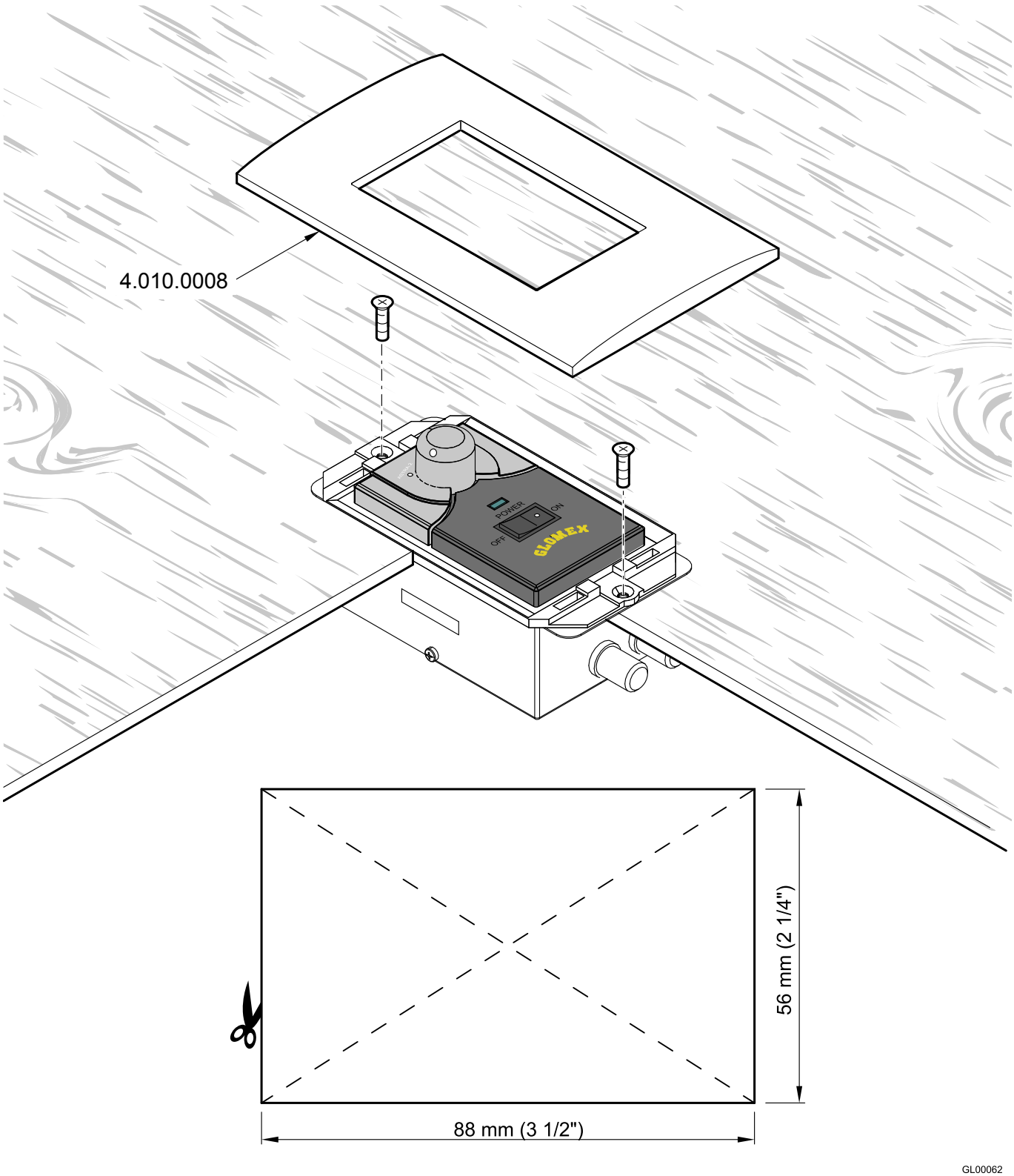

Fig. 17

6.3 CALIBRAZIONE SKEW (MANUALE)

I Satelliti possono trasmettere in polarizzazione lineare (Europa) o circolare (USA). Le antenne GLOMEX sono progettate per operare con una polarizzazione di tipo lineare o circolare a seconda dell'LNB installato in funzione del satellite che si vuole ricevere e della posizione in cui ci si trova.

La polarizzazione circolare non richiede nessuna calibrazione per l'ottimizzazione del segnale ricevuto.

Al contrario gli LNB che lavorano con polarizzazione lineare necessitano di calibrazione in fase di installazione per ottimizzare l'allineamento dell'LNB con il satellite che si intende ricevere.

Quando ci si trova alla stessa longitudine del satellite i suoi segnali orizzontali e verticali sono allineati con l'orizzonte. Quando il satellite si trova ad est o ad ovest della propria posizione il segnale del satellite apparirà ruotato in senso orario o antiorario. Sia il segnale orizzontale che quello verticale si troveranno ruotati dello stesso angolo trovandosi quindi sempre perpendicolari tra di loro.

L'entità della rotazione dipenderà dalla distanza ad est od ovest tra la posizione dell'antenna e il satellite e da quanto ci si trova distanti dell'equatore.

Una volta che ci si sposta in una zona con longitudine superiore a +/- 10° dalla posizione precedente l'LNB deve essere regolato manualmente per ottenere il massimo del segnale.

Le antenne vengono consegnate con l'LNB ottimizzato per una zona con longitudine 12° Est durante la ricezione del satellite 13° Est.

Per la regolazione dell'LNB procedere come segue:

- svitare le viti sul radome e rimuoverlo dalla base;
- allentare le 2 viti che tengono bloccato l'LNB al disco (vedi **Fig. 19**) e muovere manualmente lo stesso usando come riferimento per la giusta calibrazione il parametro di signal quality del ricevitore digitale che si sta usando (vedi manuale del ricevitore stesso). La calibrazione non deve essere modificata se la barca rimane nella stessa zona e riceve lo stesso satellite.

ATTENZIONE

Durante la regolazione dello SKEW far attenzione a non scollegare i due cavi sensori fissati all'LNB.

Una volta effettuata la regolazione voluta stringere le viti, riposizionare il radome sulla sua base e riavvitare le viti di fissaggio.

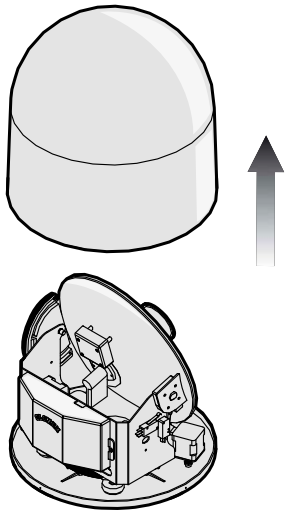

Fig. 18

GL00063

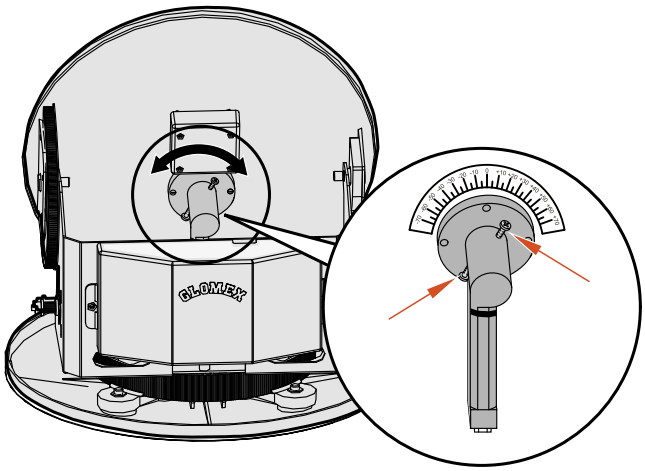

GL00124

Fig. 19

6.4 GRIGLIA DI REGOLAZIONE SKEW EUROPA

Per determinare i valori di regolazione dell'LNB è possibile utilizzare la griglia sottostante e la relativa tabella.

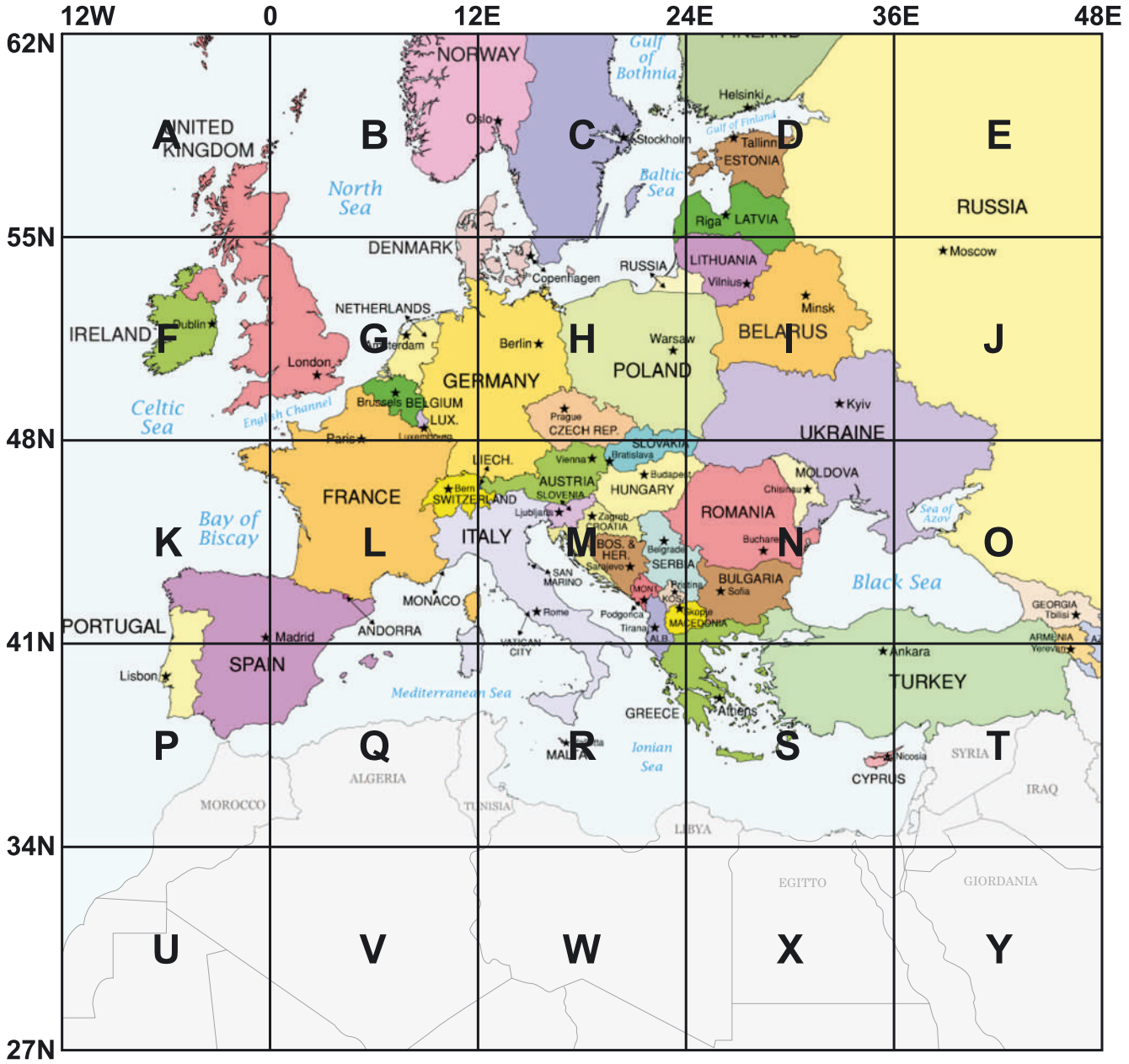

GL00096

Fig. 20

Si consiglia di ricavare i valori esatti per la regolazione dello skew utilizzando l'app (licenza gratuita) SMW Link (distribuito dall'azienda SWEDISH MICROWAVE AB) disponibile sia per iOS sull'App Store che per Android su Play Store. Selezionare nel menu la voce "Antenna Alignment".

Grid position	TURKSAT 42°E	ASTRA 2 28.2°E	ASTRA 3 23.5°E	ASTRA 1 19.2°E	HOTBIRD 13.0°E	SIRIUS 4.8°E	THOR 1°W	HISPASAT 30°W	ATLANTIC BIRD 3 5°W
A (6°W 58°N)	-25°	-19°	-18°	-14°	-11°	-6°	-3°	14°	-3
B (6°E 58°N)	-20°	-13°	-12°	-8°	-4°	0°	4°	20°	4
C (18°E 58°N)	-14°	-6°	-4°	0°	3°	8°	11°	24	11
D (30°E 58°N)	-7°	1°	3°	6°	10°	14°	17°	28°	16
E (42°E 58°N)	0°	7°	10°	13°	16°	20°	23°	30°	21
F (6°W 52°N)	-30°	-24°	-21°	-18°	-14°	-8°	-3°	17°	-2
G (6°E 52°N)	-24°	-16°	-13°	-10°	-5°	0°	5°	24°	6
H (18°E 52°N)	-17°	-8°	-5°	0°	3°	9°	14°	34°	15
I (30°E 52°N)	-9°	1°	4°	8°	12°	18°	21°	36°	22
J (42°E 52°N)	0°	11°	12°	17°	20°	25°	28°	22°	26
K (6°W 45°N)	-36°	-29°	-27°	-23°	-18°	-10°	-5°	30°	-4
L (6°E 45°N)	-30°	-20°	-20°	-12°	-7°	0°	6°	31°	7
M (18°E 45°N)	-22°	-9°	-8°	-1°	4°	12°	18°	36°	18
N (30°E 45°N)	-11°	2°	5°	10°	16°	22°	27°	40°	26
O (42°E 45°N)	0°	13°	17°	21°	25°	31°	34°	43°	34
P (6°W 38°N)	-43°	-35°	-36°	-28°	-22°	-13°	-6°	27°	-5
Q (6°E 38°N)	-37°	-25°	-23°	-16°	-8°	1°	8°	36°	12
R (18°E 38°N)	-27°	-12°	-10°	-1°	6°	16°	22°	43°	23
S (30°E 38°N)	-15°	2°	8°	13°	20°	28°	33°	47°	35
T (42°E 38°N)	0°	17°	23°	26°	31°	37°	41°	50°	44
U (6°W 30°N)	-	-44°	-43°	-36°	-28°	-18°	-8°	35°	-7
V (6°E 30°N)	-	-33°	-34°	-21°	-11°	1°	11°	45°	17
W (18°E 30°N)	-	-16°	-11°	-1°	8°	21°	29°	52°	36
X (30°E 30°N)	-	3°	10°	18°	25°	36°	41°	56°	50
Y (42°E 30°N)	-	22°	28°	34°	38°	46°	49°	58°	54

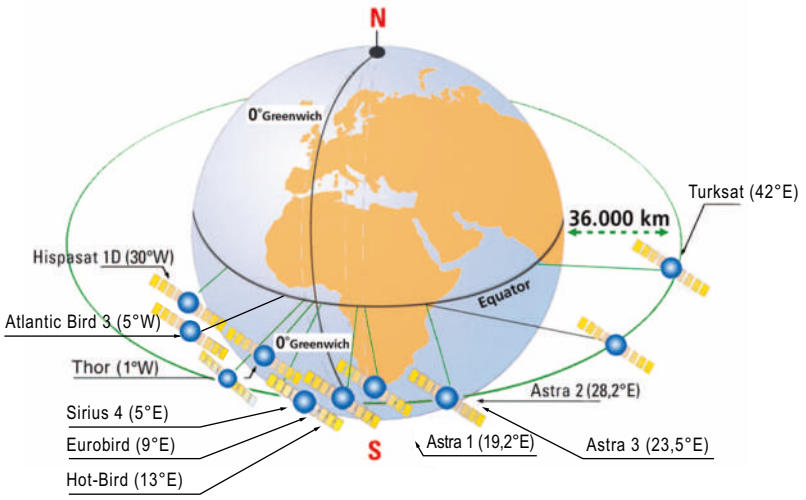

Fig. 21

GL00249

7. USO

Diagramma di flusso

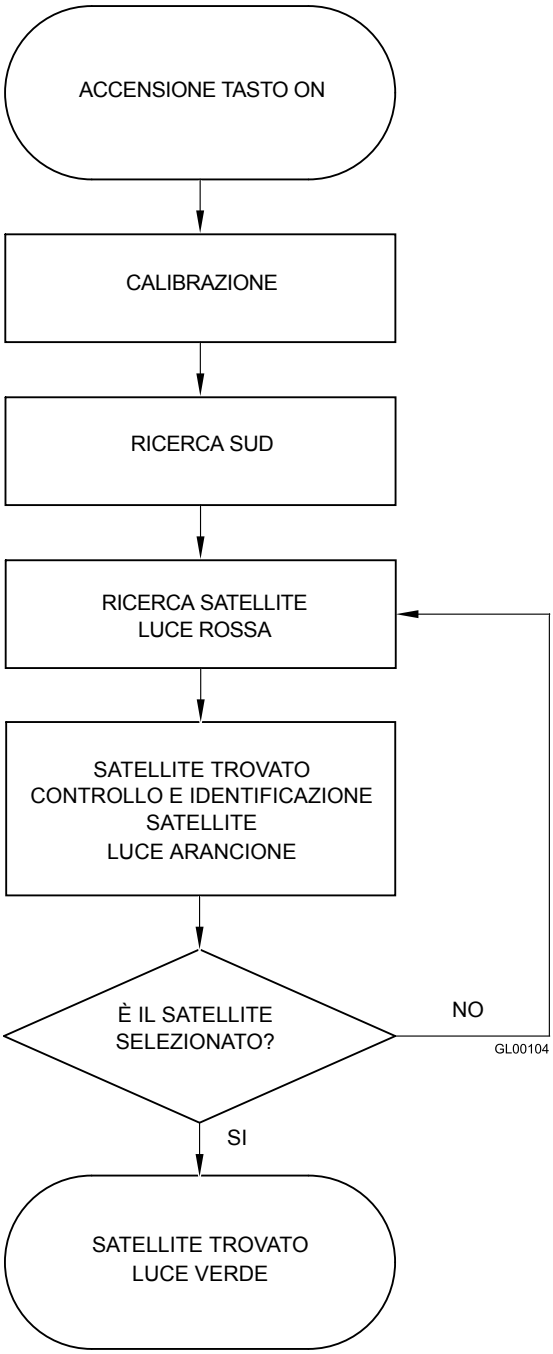

Fig. 22

1. Assicurarsi che l'antenna abbia una visuale libera del cielo per ricevere i segnali dal satellite.
2. Accendere il ricevitore e il televisore. Per i dettagli sull'utilizzo del ricevitore e del televisore consultare i rispettivi manuali d'uso forniti dai costruttori.
3. Selezionare sull'unità di controllo, con l'apposito selettore (A), il satellite desiderato (ASTRA2, ASTRA1, HOTBIRD).
4. Accendere l'unità di controllo (tasto (B) in posizione ON).
5. Il led (C) dopo qualche secondo diventa rosso significando che l'antenna è in fase di ricerca del segnale.
6. Se l'antenna ha trovato un segnale satellitare il led diventa arancione ed inizia a verificare che il satellite trovato sia quello selezionato. La verifica può durare fino a 30 secondi.
7. Se il led dopo poco diventa verde significa che il satellite trovato era quello corretto. Altrimenti il led torna rosso ricominciando la procedura.
8. Con il led verde, dopo pochi secondi, apparirà l'immagine sul televisore. Seguire le istruzioni che appaiono sullo schermo per configurare i parametri per il corretto funzionamento del ricevitore.
9. **Funzione di Stand-by automatico:**
   una volta verificato il satellite (led verde sull'unità di controllo) dopo circa 2 minuti che l'imbarcazione non ha subito spostamenti l'antenna si ferma nella posizione del massimo segnale ricevuto dal satellite.
   Una diminuzione del livello del segnale ricevuto o uno spostamento complessivo dell'imbarcazione di 6° in 2 minuti fanno "risvegliare" l'antenna per il recupero del massimo livello di segnale ricevibile.

ATTENZIONE

Se il led lampeggia alternativamente da rosso a verde significa che l'antenna non è collegata all'unità di controllo o che si è verificato un guasto. Consultare il capitolo "Diagnosi inconvenienti" oppure contattare il Centro Assistenza.

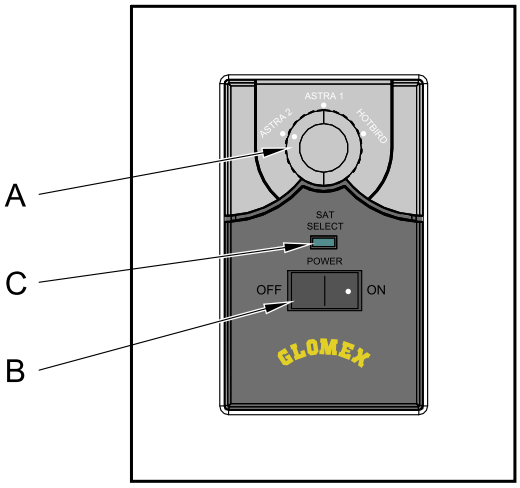

Fig. 23

A. Selettore Satellite
B. Tasto accensione
C. Led luminoso

8. CONSIGLI PER UN CORRETTO UTILIZZO

La GLOMEX raccomanda di seguire le seguenti indicazioni per un corretto utilizzo dell'apparecchio.

- Il ricevitore deve essere attivato prima di ricevere la programmazione satellitare.
- Mantenere sempre il radome montato sull'antenna. Il suo compito è quello di proteggere tutte le parti interne (fisse e in movimento) da vento, pioggia e polveri.
- Non appoggiarsi e/o sedersi sull'antenna!
- Fare attenzione a non versare liquidi di nessun genere all'interno dell'antenna.
- Il radome dovrebbe essere pulito periodicamente. La polvere o la sporcizia accumulatesi sopra il radome potrebbero influire sulla ricezione satellitare. Pulire il radome con un panno umido d'acqua. NON UTILIZZARE SPAZZOLE, ABRASIVI, DETERSIVI O LIQUIDI A BASE ALCOLICA.
- Non verniciare la superficie del radome! Ciò influenzerebbe negativamente la ricezione del segnale.
- L'antenna deve avere una visione non ostruita del cielo per poter ricevere i segnali dal satellite. Possibili cause molto comuni di un bloccaggio del segnale includono alberi di altre imbarcazioni, ponti, equipaggiamenti di bordo, ecc. Le antenne GLOMEX inoltre non funzionano all'interno di strutture di rimessaggio.

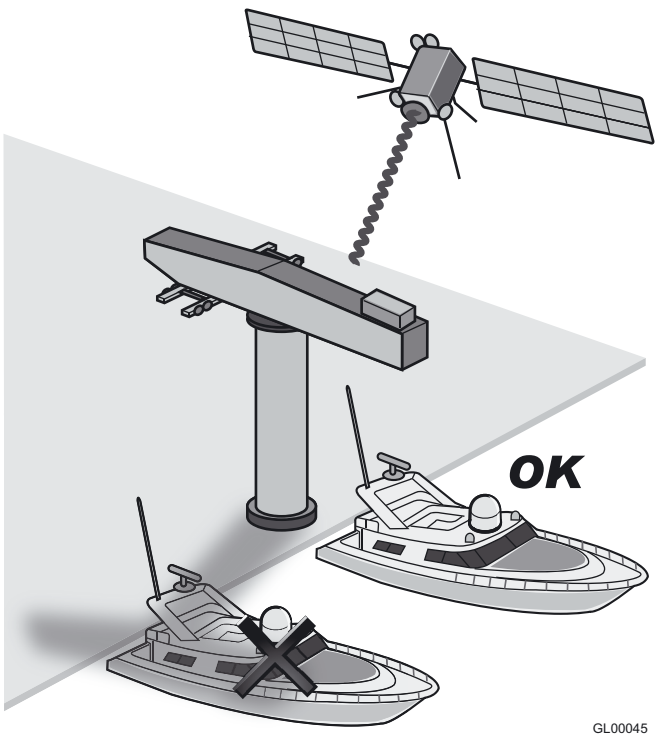

Fig. 24

- La pioggia forte o la neve potrebbero temporaneamente interrompere la ricezione del segnale dal satellite.
- L'imbarcazione deve trovarsi all'interno dell'area di copertura del satellite selezionato per ricevere il segnale desiderato. Consultare le mappe di copertura satellitare a pagina seguente.

ATTENZIONE

Condizioni meteo avverse influenzano la qualità del segnale e riducono la qualità delle immagini!

- Alla fine della sua vita, non disperdere l'antenna o parti di essa nell'ambiente, ma rivolgersi ad agenzie di smaltimento rifiuti specializzate.

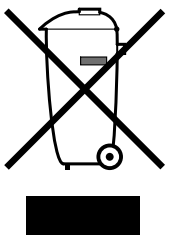

GL00024

Fig. 25

8.1 FOOTPRINT: AREE DI TRASMISSIONE DEI SATELLITI

La televisione via satellite è uno di pochi mezzi che permettono di ricevere informazioni in qualsiasi parte del mondo ci si trovi all'interno della zona di copertura del satellite che si desidera ricevere.

Il segnale trasmesso dal satellite ha generalmente un'ampia zona di copertura come mostrato dai grafici puramente indicativi sottoriportati e quindi garantisce la visione degli stessi programmi televisivi in varie zone.

È comunque importante ricordare che gli ostacoli a terra sono le principali cause di malfunzionamento delle antenne satellitari.

Per ostacoli a terra s'intendono tutti i corpi fisici che possono venirsi a trovare nel mezzo tra il satellite e l'antenna, come ad esempio alberi di altre imbarcazioni, ponti, equipaggiamenti di bordo, ecc.

Il segnale trasmesso dal satellite è anche influenzato dalle condizioni atmosferiche (sistemi nuvolosi temporaleschi o nuvole di ghiaccio).

Nei footprint riportati sono illustrate le zone di copertura dei satelliti sulla terra utilizzando l'antenna satellitare RHEA V8100S2.

ATTENZIONE

In caso di maltempo i segnali saranno più deboli, pertanto la qualità delle immagini potrà diminuire fino a svanire completamente. È inoltre importante accertarsi al momento dell'acquisto che le dimensioni dell'antenna satellite siano le più idonee per ricevere il segnale nelle vostre zone di vacanza. I footprint sono indicativi e riferiti al satellite con E.I.R.P. (Equivalent Isotropic Radiated Power) più forte.

HOTBIRD (13°E)

ASTRA1 (19.2°E)

ASTRA2 (28.2°E)

ASTRA2 UK (28.2°E)

ASTRA3 (23.5°E)

EUROBIRD (9°E)

SIRIUS (4.8°E EUROPE BSS)

SIRIUS (4.8°E NORDIC)

THOR (1°W EUROPE)

THOR (1°W NORDIC)

HISPASAT (30°W)

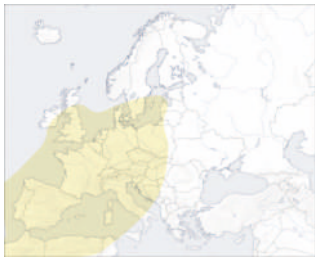

TURKSAT (42°E)

47 cm DISH RHEA

GS00261

Fig. 26

9. MANUTENZIONE

9.1 MANUTENZIONE PREVENTIVA

L'antenna RHEA V8100S2 richiede una manutenzione preventiva minima.

I seguenti accorgimenti sono sufficienti per mantenere prestazioni elevate dell'apparecchio.

Controlli mensili

- Lavare la superficie del radome con un panno umido d'acqua fresca; non indirizzare direttamente acqua in pressione sul radome.

ATTENZIONE

Non utilizzare spazzole, abrasivi, detersivi o liquidi a base alcolica.

Controlli annuali

- Verificare le condizioni esterne del radome. Pulire dalla polvere e dalla sporcizia se necessario.

Controlli prima di ogni lunga uscita in mare

- Verificare che l'antenna sia fissata correttamente.

PERICOLO

Prima di ogni operazione di manutenzione, pulizia o dopo ogni utilizzo, spegnere SEMPRE l'antenna dall'interruttore posto sull'unità di controllo o dal quadro di bordo.

9.2 PARTI DI RICAMBIO

La tabella seguente elenca i codici dei componenti che possono essere forniti a ricambio direttamente dal Rivenditore.

Se doveste avere problemi nel funzionamento o avere bisogno di assistenza tecnica, contattate prima di tutto il Rivenditore autorizzato. Tenete accanto il numero di serie della vostra antenna (riportato a pagina 2 di questo manuale) e una lista con i sintomi dei guasti. Se un Rivenditore non dovesse essere disponibile, contattare il Centro Assistenza della GLOMEX (consultare la sezione "Supporto Tecnico").

ATTENZIONE

Il numero di serie della vostra antenna vi sarà richiesto durante qualsiasi telefonata di servizio o di diagnosi inconvenienti. Il numero di serie è riportato a pagina 2 del manuale d'uso della vostra antenna (vedere pagina 5 per indicazioni sul numero di serie).

ATTENZIONE

Conservare con cura il manuale d'installazione e d'uso, poiché al suo interno è inserito il numero di serie della vostra antenna!

Componente	Codice GLOMEX
Radome inferiore V8100S2	V8100S2-LR
Radome superiore V8100S2	V8100S2-UR
Fusibile unità di controllo T3A15 5x20	4.120.0076

9.3 AGGIORNAMENTO SOFTWARE TRAMITE SD CARD

La SD card deve essere inserita nell'apposito slot posizionato sul fianco dell'unità di controllo.

La SD card utilizzata per l'aggiornamento deve essere formattata in FAT32, dimensione unità di allocazione (CLUSTER SIZE) 4096 bytes (4k) e con etichetta di volume vuota.

È quindi necessario copiare il file V8XXX2.DAT fornito sulla scheda SD e procedere come segue:

1. Spegnere il decoder, il televisore ed accertarsi che l'interruttore sull'unità di controllo sia in posizione OFF.
2. Rimuovere la placca di installazione a parete (vedi **Fig. 17**), svitare le viti e rimuovere dall'incasso l'unità di controllo.
3. Inserire la SD card nello slot posizionato sul fianco dell'unità di controllo, come indicato in **Fig. 27**, rispettando l'orientamento (lato con etichetta del produttore rivolto verso l'alto) ed assicurandosi di averla spinta correttamente fino in fondo.
4. Accendere l'unità di controllo (tasto B, **Fig. 23**, in posizione ON).
5. Se l'unità di controllo rileva la presenza di una SD card con software originale GLOMEX, il led diventa arancione e fa partire automaticamente l'operazione di aggiornamento software.
6. Se il led rimane rosso e l'antenna si mette in movimento, significa che non è stato riconosciuto nessun software originale GLOMEX, oppure che la SD card non è stata spinta correttamente fino in fondo. Spegnere l'unità di controllo e ripetere la procedura dal punto 4.

NOTA: se si aspetta a spegnere l'unità di controllo, dopo pochi secondi il led diventerà arancione e quindi verde secondo la procedura standard di ricerca satellite; procedere comunque allo spegnimento e ripetere la procedura dal punto 4.

7. Se l'aggiornamento viene eseguito correttamente, il led diventa verde. Altrimenti il led diventa rosso e bisogna spegnere l'unità di controllo e ripetere la procedura dal punto 4.
8. Spegnere l'unità di controllo, rimuovere la SD card, inserire l'unità di controllo nell'incasso a parete, rimontare le viti di fissaggio e la placca di installazione.

ATTENZIONE

In caso di ripetuti fallimenti nella procedura di aggiornamento software, si prega di contattare il Centro Assistenza GLOMEX.

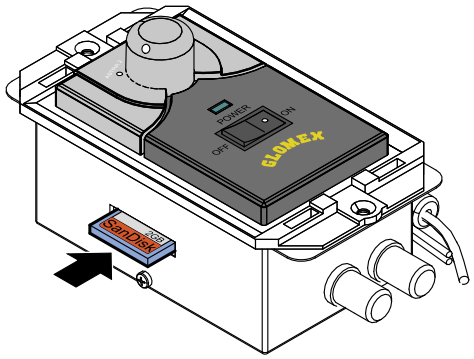

GL00067

Fig. 27

NOTA: è possibile scaricare il file necessario per l'aggiornamento software sul sito web Glomex (www.glomex.it) nella sezione "Supporto tecnico - Area Download Software".

Diagramma di flusso

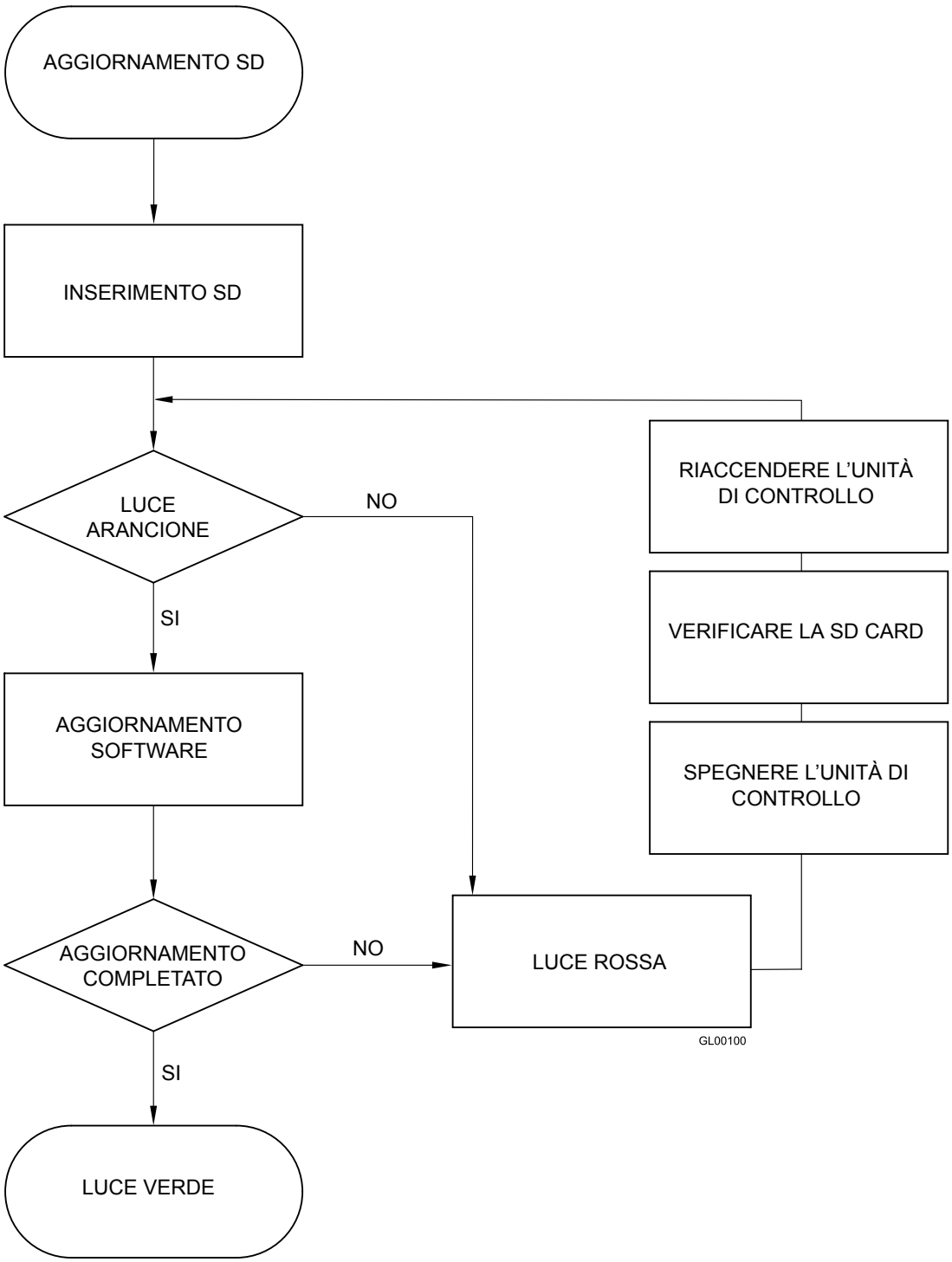

Fig. 28

9.4 SOSTITUZIONE FUSIBILE DI PROTEZIONE ALIMENTAZIONE

Nel caso in cui il fusibile sulla linea di alimentazione si fosse bruciato, per la sua sostituzione procedere come segue:

- Spegnere il decoder, il televisore ed accertarsi che l'interruttore sull'unità di controllo sia in posizione OFF.
- Rimuovere la placca di installazione a parete (vedi **Fig. 17**), svitare le viti e rimuovere dall'incasso l'unità di controllo.
- Scollegare il cavo di alimentazione.
- Rimuovere il fusibile bruciato dalla sede indicata in **Fig. 29** e sostituirlo con uno nuovo (**tipo T 3A15 5x20**, cioè fusibile di tipo ritardato a tubo, diametro 5 mm e lunghezza 20 mm, corrente nominale 3 Ampère e tensione nominale 15 Volt).
- Ricollegare il cavo di alimentazione.
- Inserire l'unità di controllo nell'incasso a parete, rimontare le viti di fissaggio e la placca di installazione.

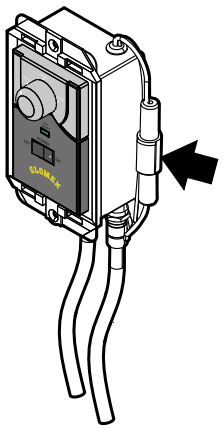

GL00068

Fig. 29

ATTENZIONE

Nel caso il fusibile si bruci nuovamente è possibile che ci sia un corto circuito sul cavo coassiale o su quello di alimentazione. Verificare che i cavi non siano in corto circuito.

PERICOLO

Non alimentare l'antenna unendo i due fili del polo positivo senza l'utilizzo del fusibile.
Potrebbe verificarsi un incendio.

10. DIAGNOSI INCONVENIENTI

Quando si manifesta un malfunzionamento al vostro sistema di ricezione satellitare è molto importante riuscire a fare rapidamente un'indagine per capirne la natura e per trovare, se possibile, il rimedio.

Per analizzare un malfunzionamento è opportuno effettuare le seguenti verifiche:

- il malfunzionamento è stato generato da errore umano;
- il malfunzionamento è dovuto ad un problema atmosferico;
- il malfunzionamento è dovuto ad un guasto dell'apparato stesso oppure è causato da un'anomalia di un altro apparato esterno, ma ad esso in qualche modo legato;
- il malfunzionamento in che fase si manifesta: all'accensione, nel funzionamento a regime, allo spegnimento dell'apparato;
- il malfunzionamento è ripetitivo; se sì con quale criterio;
- il malfunzionamento cosa determina dal punto di vista funzionale;
- il malfunzionamento produce segnalazioni o no (luminose) e/o rumori anomali (quali sibili, ronzii, ecc.) o no e/o odori anomali (odore di bruciato) o no;
- il malfunzionamento interferisce sul funzionamento di altri apparati;
- il malfunzionamento è un guasto effettivo apparente (ovvero in grado di annullarsi ad esempio con lo spegnimento e successiva riaccensione dell'apparecchio).

Quanto meglio si sarà in grado di rispondere alle suddette domande, tanto più approfondita risulterà l'analisi del malfunzionamento.

Nella seguente tabella vengono analizzate le cause più probabili che possono portare a malfunzionamenti della vostra antenna RHEA V8100S2. Per ogni causa possibile analizzata viene proposto un intervento correttivo per risolvere efficacemente, e per quanto possibile, l'inconveniente.

Anomalia	Causa	Rimedio
1. L'antenna non funziona (il led sull'unità di controllo non si accende)	- il fusibile si è bruciato	- sostituire il fusibile bruciato con uno nuovo (vedere sezione "Manutenzione")
	- errato cablaggio alimentazione	- verificare la polarità sulla linea di alimentazione
	- cavo coassiale in corto circuito	- verificare il corretto montaggio dei cavi coassiali
	- guasto vero e proprio	- contattare il Centro Assistenza
2. L'antenna non funziona (il led sull'unità di controllo lampeggia alternativamente rosso e verde)	- il cavo coassiale si è allentato o è sconnesso dall'antenna	- verificare il collegamento dei cavi coassiali
	- guasto interno	- contattare il Centro Assistenza
3. Nessun messaggio di stato sul decoder	- il ricevitore satellitare non è correttamente installato	- verificare il collegamento del ricevitore
	- fluttuazioni di corrente alternata	- far riferimento al manuale d'uso del ricevitore per l'assistenza
4. Nessuna immagine sulla TV (il led sull'unità di controllo è verde)	- il ricevitore è spento	- spegnere l'unità di controllo, accendere il ricevitore e quindi riaccendere l'unità di controllo
	- la TV è spenta o non è stata sintonizzata su AV	- accendere la TV e sintonizzare il canale su AV
	- errato cablaggio sul ricevitore	- verificare che la presa SCART tra TV e ricevitore sia correttamente installata
	- la lista canali non è aggiornata	- effettuare la ricerca automatica dei canali dal menù del ricevitore

5. Immagini intermittenti per brevi periodi	- i segnali dal satellite sono bloccati da alberi di altre imbarcazioni, ponti, equipaggiamenti di bordo, ecc. - l'imbarcazione si trova ai confini della zona di copertura - cattive condizioni atmosferiche - errata regolazione dello SKEW	- spostare l'imbarcazione per permettere una visuale non ostruita all'antenna - rientrare nella zona di copertura; far riferimento alle mappe delle zone di copertura a pagina **24** di questo manuale - regolare lo SKEW seguendo le istruzioni di pagina **18**
6. L'apparecchio non trova il satellite (il led sull'unità di controllo è rosso)	- i segnali dal satellite sono bloccati da alberi di altre imbarcazioni, ponti, equipaggiamenti di bordo, ecc. - l'imbarcazione è fuori dalla zona di copertura del segnale - l'imbarcazione sta virando nei primi 60 secondi di avvio dell'apparecchio - cattive condizioni atmosferiche - guasto interno - errata regolazione dello SKEW	- spostare l'imbarcazione per permettere una visuale non ostruita all'antenna oppure posizionare correttamente l'antenna sull'imbarcazione - rientrare nella zona di copertura; far riferimento alle mappe delle zone di copertura a pagina **24** di questo manuale - spegnere l'apparecchio per 10 secondi, riaccenderlo e accertarsi che l'imbarcazione sia ferma o si muova in linea retta per i primi 60 secondi dall'accensione - contattare il Centro Assistenza - regolare lo SKEW seguendo le istruzioni di pagina **18**
7. L'apparecchio non trova il satellite (il led sull'unità di controllo lampeggia alternativamente rosso e arancione)	- i segnali dal satellite sono bloccati da alberi di altre imbarcazioni, ponti, equipaggiamenti di bordo, ecc. - il software dell'apparecchio non è aggiornato - errata regolazione dello SKEW	- spostare l'imbarcazione per permettere una visuale non ostruita all'antenna - contattare il Centro Assistenza per richiedere l'aggiornamento del software tramite scheda SD - regolare lo SKEW seguendo le istruzioni di pagina **18**
8. Immagini disturbate	- guasto all'apparecchio ricevitore	- far riferimento al manuale d'uso del ricevitore per l'assistenza, i ricambi e le condizioni di garanzia.
9. Immagini confuse, incomplete, bloccate	- condensa o pioggia depositatasi sul radome che può disturbare il segnale - cattive condizioni atmosferiche - errata regolazione dello SKEW	- rimuovere i depositi di condensa dal radome con un getto di acqua fresca (non in pressione) - applicare periodicamente un detergente liquido per stoviglie (non a base alcolica) alla superficie del radome e lasciarlo asciugare - regolare lo SKEW seguendo le istruzioni di pagina **18**

10. Il decoder si blocca	- fluttuazioni di corrente alternata	- far riferimento al manuale d'uso del ricevitore per l'assistenza
11. L'apparecchio funziona a imbarcazione ferma ma non in movimento	- il segnale satellitare è bloccato - guasto al sistema di giroscopi	- allontanarsi dai possibili ostacoli che bloccano il segnale satellitare - contattare il Centro Assistenza

Per maggiori informazioni consultare il Centro Assistenza GLOMEX (vedere sezione "Supporto tecnico").

11. RISPEDIZIONE

Se doveste avere la necessità di rispedire l'antenna alla GLOMEX, posizionatela all'interno di una scatola, possibilmente l'originale, assicurando bene l'imballaggio ed in modo da identificare chiaramente il lato superiore od inferiore.

Per evitare che l'antenna possa danneggiarsi durante il trasporto è necessario inviarla all'interno del radome originale (superiore ed inferiore) e fissarla al radome inferiore tramite 4 dadi M8 avvitati sulle 4 viti che escono dal radome inferiore.

Insieme all'antenna è necessario spedire anche l'unità di controllo in modo da poter verificare l'intero sistema.

NOTA: La GLOMEX non risponderà di eventuali danni avvenuti durante il trasporto per un imballaggio scorretto.

ATTENZIONE

Non spedire l'antenna alla GLOMEX per riparazione senza aver ricevuto l'autorizzazione al reso (RMA), come riportato nelle condizioni generali di garanzia/assistenza.

12. SPECIFICHE TECNICHE

	RHEA V8100S2
Diametro disco antenna	47 cm
Dimensione radome	50 x 56 cm
Peso antenna	8,0 kg
Velocità di inseguimento	50° sec
Guadagno antenna	35 dB @ 12 GHz
Tipo disco	PRIME FOCUS + HPD
Polarizzazione	Lineare (H + V)
LNB	10,7 GHz / 12,75 GHz
Tipo radome	Resistente ai raggi U.V.
Potenza necessaria	12 Vdc - 1,2 A/h
Gamma temperatura di funzionamento	-20 °C +55 °C
Gamma rotazione azimuth	Illimitata
Gamma innalzamento completa	-9° - 81°
Tipo di stabilizzazione	Su 2 assi con giroscopio + 3° asse per interpolazione
Identificazione satellite	SYNC
EIRP min.	49 dBW
Predisposto per aggiornamento futuro	Sì
Uscita decoder	1 uscita
Autoskew (opzionale)	NO
Unità di controllo	3 satelliti caricati: ASTRA2 28°E - ASTRA1 19°E HOTBIRD 13°E

13. SUPPORTO TECNICO

Se avete bisogno di un supporto tecnico, gentilmente contattate il CENTRO ASSISTENZA GLOMEX:

Glomex Divisione Marine
Via Faentina 165/G
48124 Ravenna (Italia)
Tel. +39 0544 1935911 (solo dall'Italia)
Fax +39 0544 500420
Email: service@glomex.it

NOTE: